Catálogo

GR RAGOSA

Capacidad de levantamiento • Diagramas • Dimensiones

Grúas Rago S.A • Tel: (506) 2442-9047 • Email: info@gruasrago.com • Web: www.gruasrago.com

Grúas Plataforma

con Brazo Hidráulico Telescópico

Capacidad de levantamiento • Diagramas • Dimensiones

Diagrama de elevación

Modelo 556 A National - 67 BOOMS

10 TON

R-10A

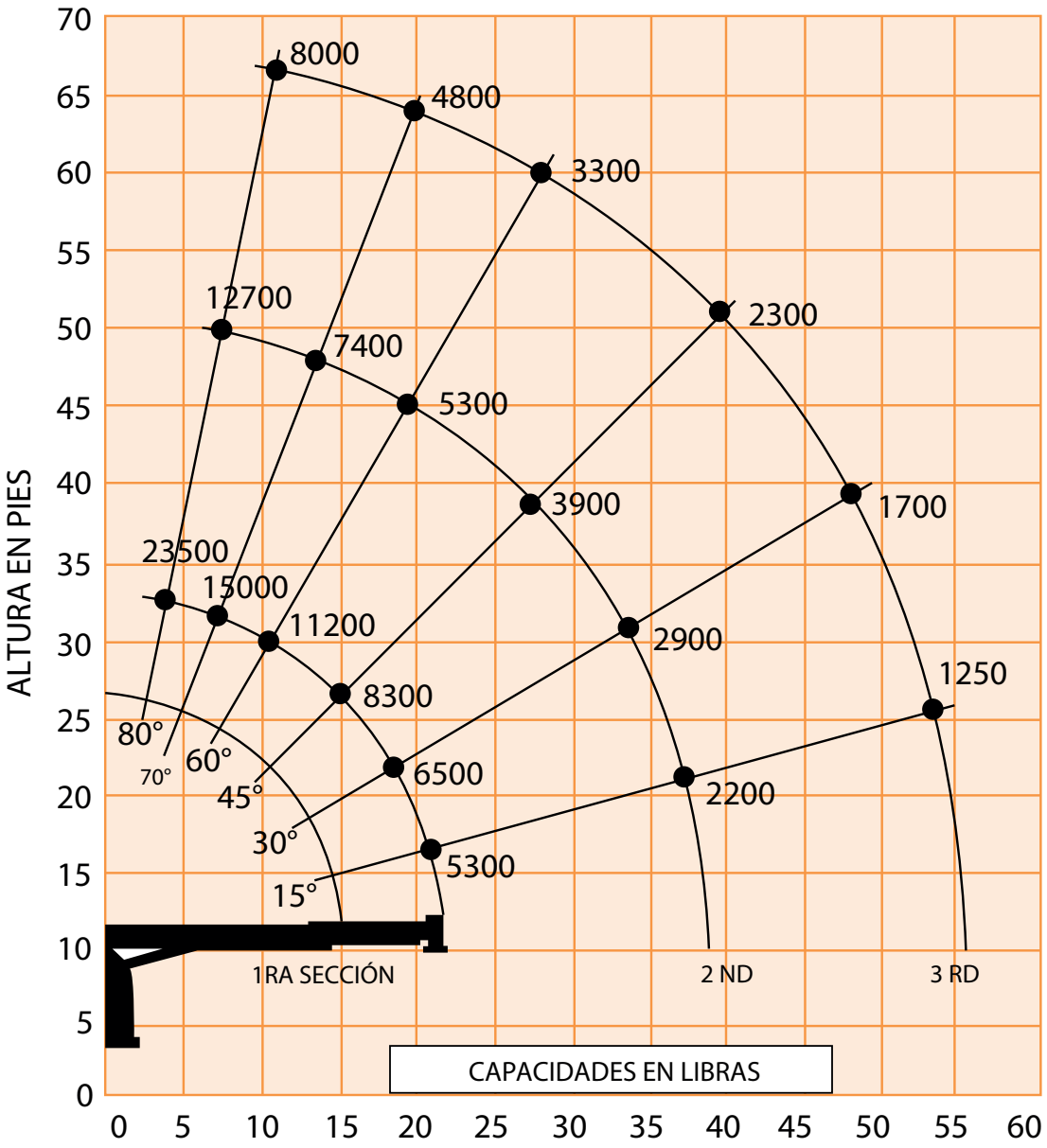

DIMENSIONES

ALTURA C/ MANUAL(PIES)
65

ALTURA MÁX.	ANCHO MÁX.	EXTENCIÓN DEL ESTABILIZADOR	ESTABILIZADORES RANGO COMPLETO	LARGO MÁX.
3.80 mts	2.40 mts	1.73 mts	5.85 mts	9 mts

Capacidad de Levantamiento

Modelo Millennium Series M1768

15 TON R-15A

CAPACIDAD DE CARGA DEL BOOM

Radio de funcionamiento		26 Pies 7.92 Metros			38 Pies 11.58 Metros			48 Pies 14.63 Metros			58 Pies 17.68 Metros			68 Pies 20.73 Metros		
Feet	Meters	∠	lb	kg	∠	lb	kg	∠	lb	kg	∠	lb	kg	∠	lb	kg
5	1.52	77°	30.000	13.636												
8	2.44	70°	24.000	10.886	77°	21.500	9.752									
10	3.05	66°	20.110	9.122	74°	18.460	8.373	78°	14.600	6.623						
12	3.66	61°	17.360	7.874	71°	16.010	7.262	76°	12.680	5.752	79°	11.810	5.357			
15	4.57	52°	14.310	6.491	66°	13.320	6.042	72°	10.500	4.763	76°	9.830	4.459	78°	9.200	4.173
20	6.10	36°	10.490	4.758	57°	10.350	4.695	65°	8.160	3.701	70°	7.690	3.488	74°	7.280	3.302
25	7.62				47°	8.310	3.769	58°	6.570	2.980	65°	6.240	2.830	70°	5.910	2.681
30	9.14				36°	6.610	2.998	51°	5.420	2.459	59°	5.200	2.359	65°	4.940	2.241
35	10.67				17°	4.560	2.068	42°	4.470	2.028	53°	4.390	1.991	60°	4.200	1.905
40	12.19							32°	3.580	1.624	47°	3.720	1.687	55°	3.610	1.637
45	13.72							16°	2.380	1.079	39°	3.120	1.415	50°	3.110	1.411
50	15.24										29°	2.500	1.134	43°	2.670	1.211
55	16.76										15°	1.610	730	36°	2.240	1.016
60	18.29													28°	1.780	807
65	19.81													14°	1.400	635
70	21.34															
75	22.86															
80	24.38															
85	25.91															
90	27.43															
			480	218		330	150		260	118		220	100		190	86

Este gráfico de capacidad es solo una referencia y no se debe utilizar para un número de serie específico de grúa.

Los niveles del boom principal se basan en la capacidad estructural de la máquina y no deben exceder el 85% del punto de vuelque.

No accionar la grúa o accesorios en 10" (3,05 m) de las líneas de energía.

Diagrama de elevación

Modelo Millennium Series M1768

15 TON

R-15A

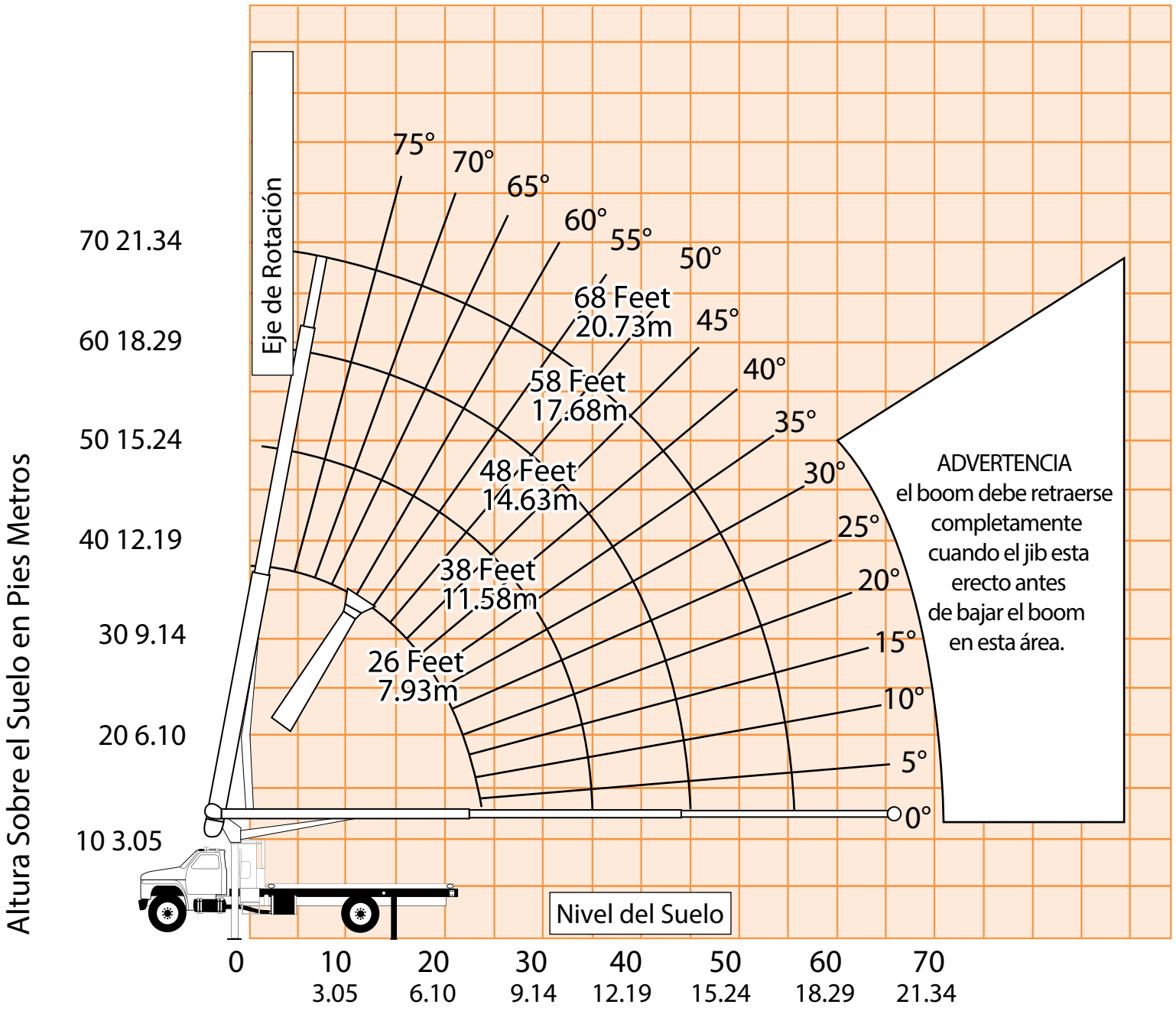

Dimensiones

Modelo Millennium Series M1768

15 TON

R-15A

ALTURA MÁXIMA	ANCHO MÁXIMO	EXT. ESTABILIZADOR	ESTABILIZADORES RANGO COMPLETO	LARGO MÁX
3.81 mts	2.45 mts	4.7 mts	6.35 mts	10.74 mts

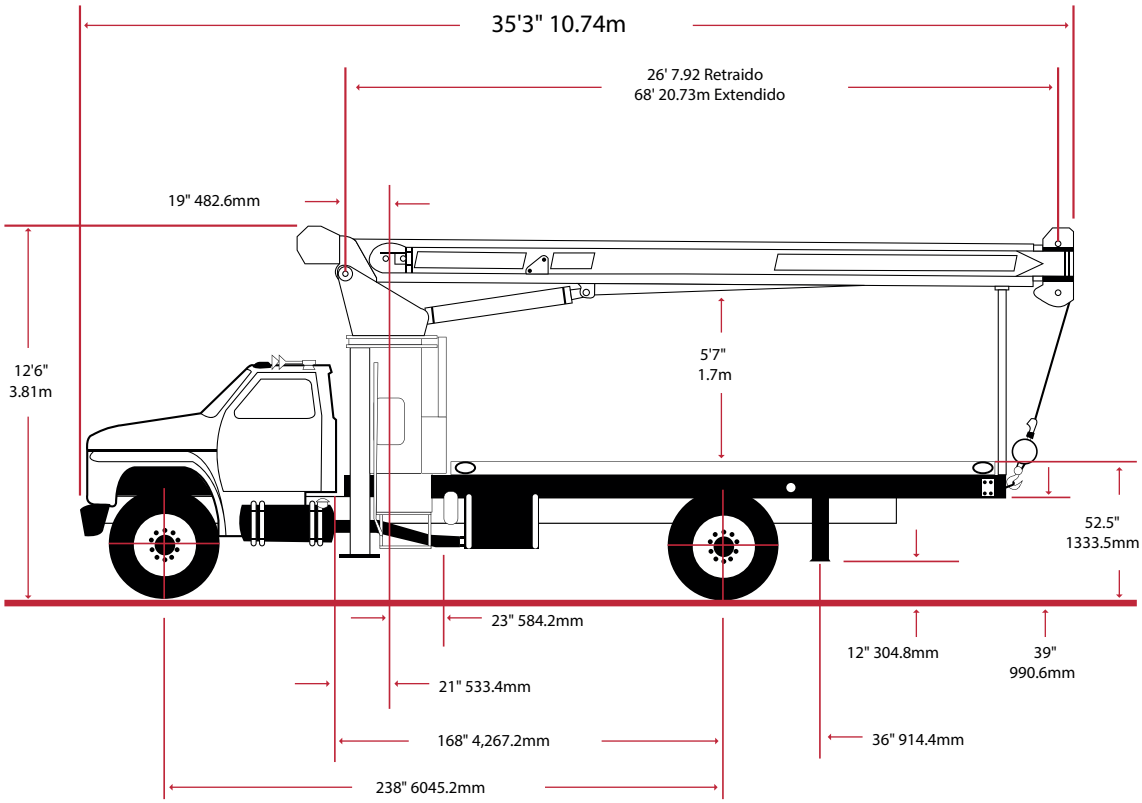

Estas dimensiones son de carácter general y no para ingeniería. Algunas de las dimensiones dependen de la carretilla.

Datos del chasis de la carretilla

Requisitos mínimos

Algunas configuraciones y opciones pueden aumentar los requisitos

Distancia entre ejes	238 In	6.045mm
La cabina al eje	168 In	4.267mm
Módulo de sección del bastidor	18 In^3	3.295cc
	50.000psi	344.750kPa
Módulo de sección del bastidor	15.9 In^3	260cc
	110.000psi	758.450kPa
Ancho nominal del bastidor	34 In	864mm
Eje delantero Peso bruto	12.000 lb	5.443kg
Eje trasero Peso bruto	21.000 lb	9.525kg

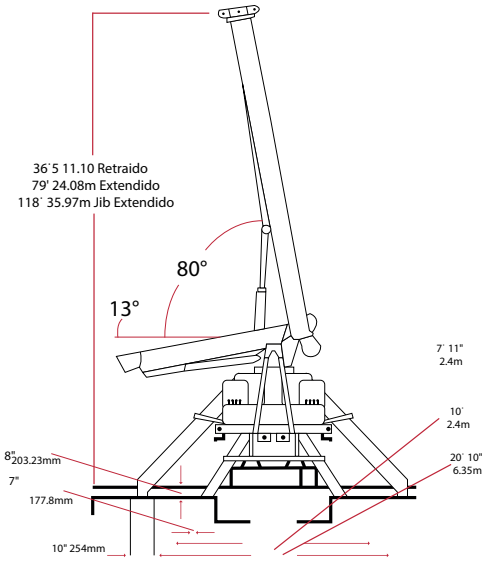

Capacidad de Levantamiento

880c National CRANE Corporation R21A

21 TON

R-21A

RADIO DE CARGA (PIES)	ÁNGULO DEL BOOM CARGADO	24.5FT BOOM (lb)	ÁNGULO DEL BOOM CARGADO	36FT BOOM (lb)	ÁNGULO DEL BOOM CARGADO	47FT BOOM (lb)	ÁNGULO DEL BOOM CARGADO	58FT BOOM (lb)	ÁNGULO DEL BOOM CARGADO	69FT BOOM (lb)	ÁNGULO DEL BOOM CARGADO	80FT BOOM (lb)
5	77.5	42.000										
8	70	29.200										
10	64.5	24.200	73.5	22.200	78	20.600						
12	68.5	20.900	70	19.000	75.5	17.500	78.5	16.200				
14	52.5	18.200	66.5	16.600	73	15.300	76.5	14.100	79.5	13.200		
16	46	15.900	63	14.700	70	13.500	74.5	12.500	77.5	11.700	79.5	11.300
20	29	12.200	55	11.900	64.5	11.000	70	10.100	74	9.600	76.5	9.100
25			44	9.500	57.5	8.900	65	8.200	69.5	7.600	72.5	7.200
30			31	7.400	50	7.300	59	6.700	65	6.300	68.5	5.950
35					41	6.100	53	5.700	60	5.400	64.5	5.000
40					30	4.900	46.5	4.800	55	4.600	60.5	4.300
45							38.5	4.100	49.5	4.000	56.5	3.750
50							29	3.300	43.5	3.400	52	3.250
55							13	2.200	37	2.900	47	2.800
60									29	2.400	41.5	2.400
65									17	1.700	35.5	2.000
70											28	1.600
75											18	1.100

1 LÍNEA DE ARTÍCULO	2 LÍNEA DE ARTÍCULO	3 LÍNEA DE ARTÍCULO	4 LÍNEA DE ARTÍCULO	5 LÍNEA DE ARTÍCULO	6 LÍNEA DE ARTÍCULO
TIRO MÁXIMO 7.700 lb	TIRO MÁXIMO 15.400 lb	TIRO MÁXIMO 23.100 lb	TIRO MÁXIMO 30.800 lb	TIRO MÁXIMO 38.500 lb	TIRO MÁXIMO 42.000 lb

AVISO

- No bloquee la línea de bloqueo contra el punto de vuelque cuando el boom esta extendido.
- Mantener al menos 3 vueltas de carga en el tambor en todo momento.
- Utilice sólo 9/16" de diámetro cable resistente al giro con 38,500 lb resistencia a la ruptura de esta máquina.
- Capacidad máxima con "ráfaga de velocidad" es 3,000 lb

Diagrama de Elevación

880c National CRANE Corporation R21A

21 TON

R-21A

Elevación Máxima 80 pies

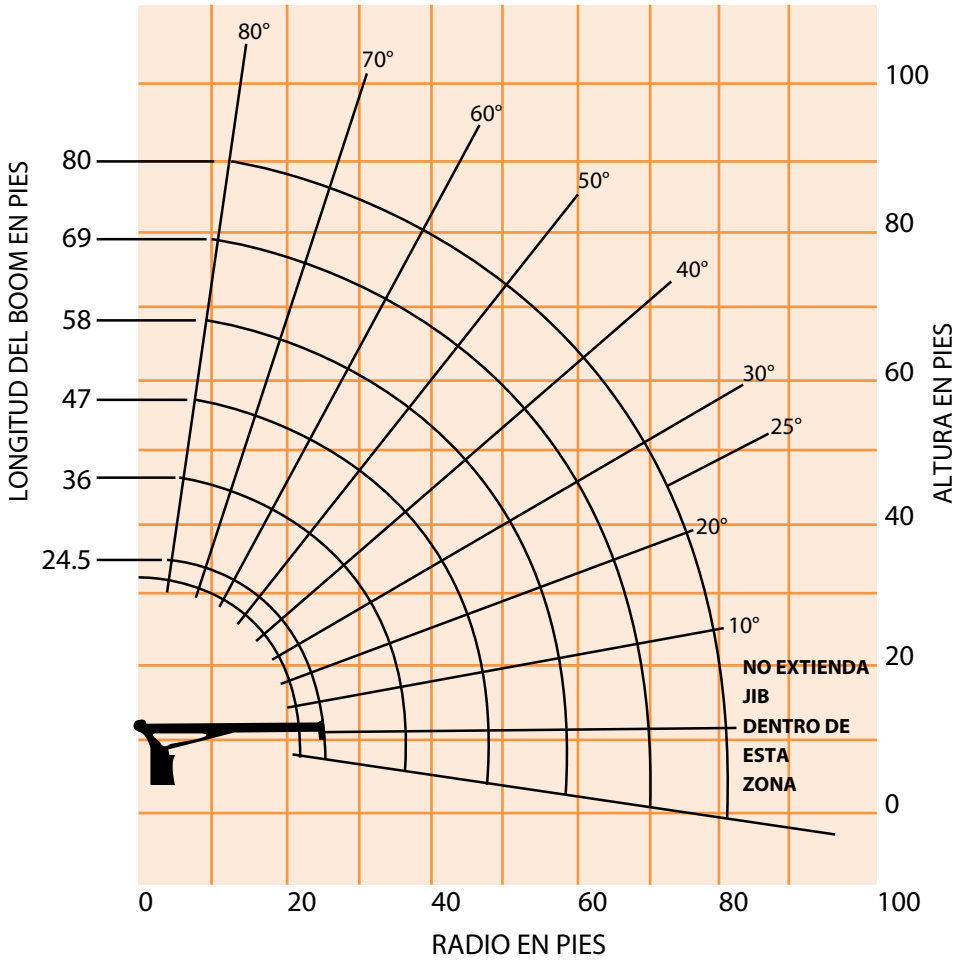

NOTA:

1. Operar con el radio cuando el boom principal está totalmente extendido, si es necesario aumentar el ángulo del boom para mantener el radio cargado.

2. Operar con jib con el ángulo del boom cuando el boom principal no está completamente extendido. No exceda la capacidad nominal de cualquier boom con la longitud reducida

EL EQUIPO DEDUCIR (lb)

Contrapeso	150
Bloque de una polea	200
Bloque dos poleas	355
Bloque Tres poleas	530

Dimensiones

880c National CRANE Corporation R21A

21 TON

R-21A

ALTURA MÁXIMA	ANCHO MÁXIMO	EXT. ESTABILIZADOR	ESTABILIZADORES RANGO COMPLETO	LARGO MÁX
3.80 mts	2.60 mts	1.60 mts	5.80 mts	9.60 mts

SERIES	LONGITUD RETRACTADA	LONGITUD EXTENDIDA	G	CECO* WT/LB	CON ACEITE* WT/LB
880C	24-1/2 FT	80 FT	87°	17.750*	18.500*
869 C	27 FT	69 FT	90°	17.400*	18.150*

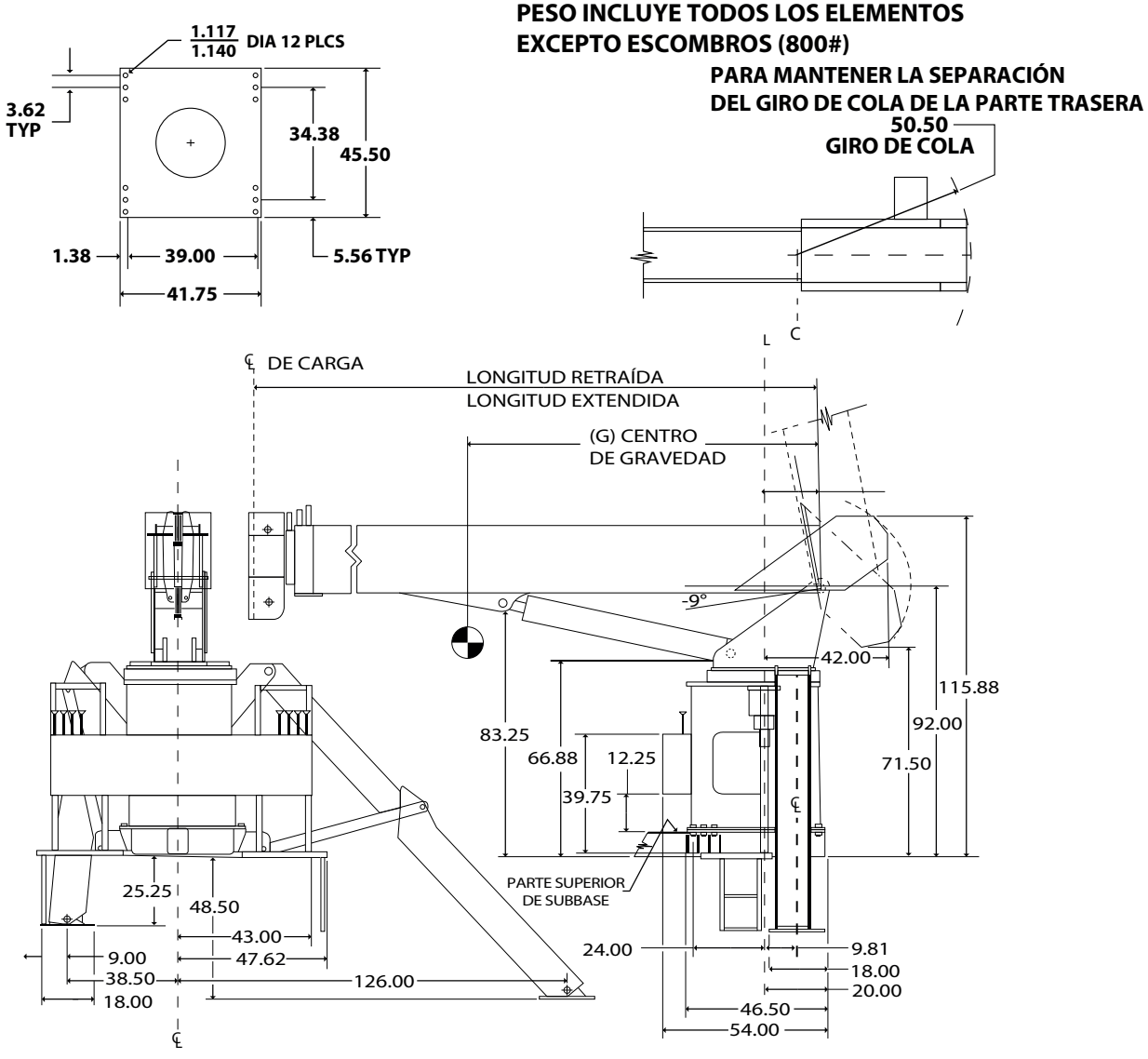

Capacidad de Levantamiento

Modelo National CRANE Corporation

23 TON

R23-A

RADIO DE CARGA (PIES)	ÁNGULO DEL BOOM CARGADO	27FT BOOM (lb)	ÁNGULO DEL BOOM CARGADO	42FT BOOM (lb)	ÁNGULO DEL BOOM CARGADO	54FT BOOM (lb)	ÁNGULO DEL BOOM CARGADO	66FT BOOM (lb)	ÁNGULO DEL BOOM CARGADO	78FT BOOM (lb)	ÁNGULO DEL BOOM CARGADO	90FT BOOM (lb)
5	79	46.000										
8	72	32.300										
10	67	26.700	76.5	23.500	80	22.000						
12	62	22.800	73.5	20.500	77.5	18.800						
14	57	19.800	70.5	17.700	75.5	16.400	79	15.200				
16	51	17.400	67.5	15.700	73.5	14.500	77	13.300	79.5	12.400		
20	37	13.800	61	12.700	68.5	11.700	73	10.800	76.5	10.000	79	9.500
25			52.5	10.100	62.500	9.400	68.5	8.700	72.5	8.000	75.5	7.600
30			43	8.250	56	7.800	63.5	7.100	68.5	6.500	72	6.100
35			30	6.550	49	6.400	58.5	6.000	64.5	5.450	68.5	5.100
40					41	5.400	53	5.100	60	4.650	65	4.400
45					31.5	4.400	47	4.400	55.5	4.000	61.5	3.800
50					17	3.100	40.5	3.650	51	3.500	57.5	3.250
55							32.5	3.000	45.5	3.000	53.5	2.800
60							22	2.250	40	2.500	49	2.400
65									33	2.050	44.5	2.050
70									25	1.550	39.5	1.700
75									11	700	34	1.350
80											27	1.000
85											17	500
	0	6.500	0	3.000	0	1.600	0	700				
AGREGAR A CAPACIDADES UANDO NO HAY NINGUN JIB GUARDADO (lb)		700		400		300		200		200		100

DEDUCIR DEL EQUIPO (lb)

Contrapeso	150
Bloque de una polea	200
Bloque de dos poleas	355
Bloque de tres poleas	530

1 LÍNEA DE ARTÍCULO	2 LÍNEA DE ARTÍCULO	3 LÍNEA DE ARTÍCULO	4 LÍNEA DE ARTÍCULO	5 LÍNEA DE ARTÍCULO	6 LÍNEA DE ARTÍCULO
TIRO MÁXIMO 7.700 lb	TIRO MÁXIMO 15.400 lb	TIRO MÁXIMO 23.100 lb	TIRO MÁXIMO 30.800 lb	TIRO MÁXIMO 38.500 lb	TIRO MÁXIMO 42.000 lb

AVISO

- No bloquee la línea de bloqueo contra el punto de vuelque cuando el boom esta extendido.
- Mantener al menos 3 vueltas de carga en el tambor en todo momento.
- Utilice sólo 9/16" de diámetro cable resistente al giro con 38,500 lb resistencia a la ruptura de esta máquina.
- Capacidad máxima con "ráfaga de velocidad" es 3,000 libras.

Diagrama de Elevación

Modelo National CRANE Corporation

23 TON

R23-A

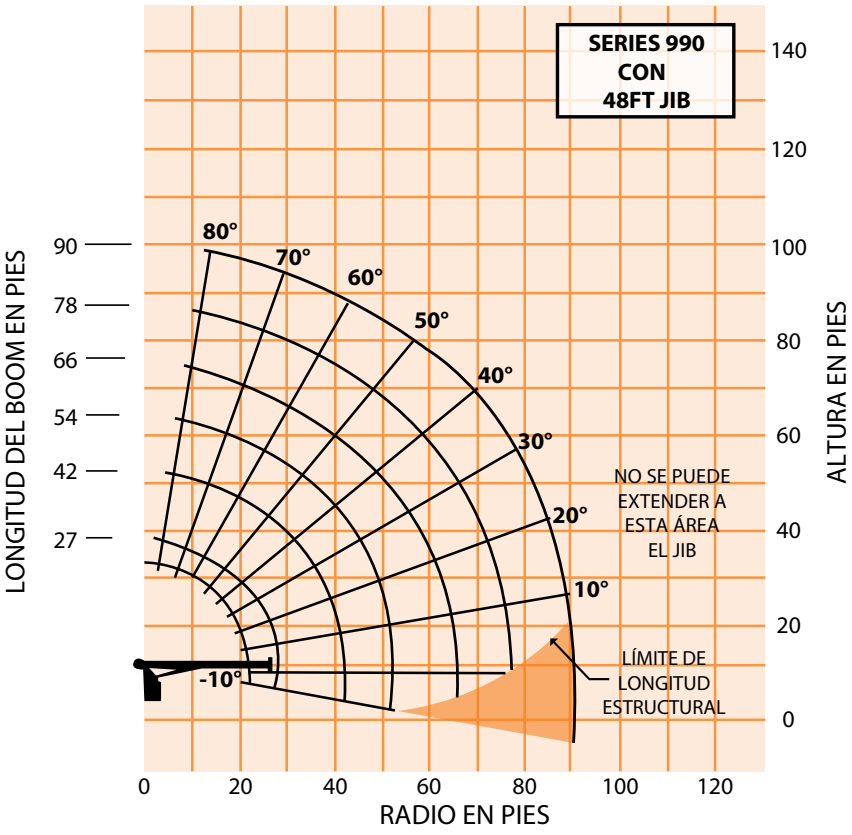

NOTA:

1. Operar con el radio cuando el boom principal está totalmente extendido, si es necesario aumentar el ángulo del boom para manten erel radio cargado.
2. Operar con jib con el ángulo del boom cuando el boom principal no está completamente extendido. No exceda la capacidad nominal de cualquier boom con la longitud reducida.

LMI INTERRUPTOR CÓDIGO DE FUNCIONAMIENTO	
POSICIÓN DEL INTERRUPTOR (REF #17)	**MODO DE FUNCIONAMIENTO**
01	BOOM PRINCIPAL - JIB NO GUARDADO
02	BOOM PRINCIPAL - JIB GUARDADO
03	27 FT TELE JIB
04	48 FT TELE JIB
11	CESTA PRINCIPAL EN BOOM PRINCIPAL
12	CESTA PRINCIPAL EN 27 FT TELE JIB
13	CESTA PRINCIPAL EN 48 FT TELE JIB

Dimensiones

Modelo National CRANE Corporation

23 TON

R23-A

ALTURA MÁXIMA	ANCHO MÁXIMO	EXT. ESTABILIZADOR	ESTABILIZADORES RANGO COMPLETO	LARGO MÁX
3.81 mts	2.45 mts	4.7 mts	6.35 mts	10.74 mts

SERIES	LONGITUD RETRAÍDA	LONGITUD EXTENDIDA	G	SECO* WT/LB	CON ACEITE* WT/LB
990	27 FT	90 FT	98°	19.000*	19.800*
969	27 FT	69 FT	90°	17.400*	18.150*

PESO INCLUYE TODOS
LOS ELEMENTOS EXCEPTO ESCOMBROS (1200#)

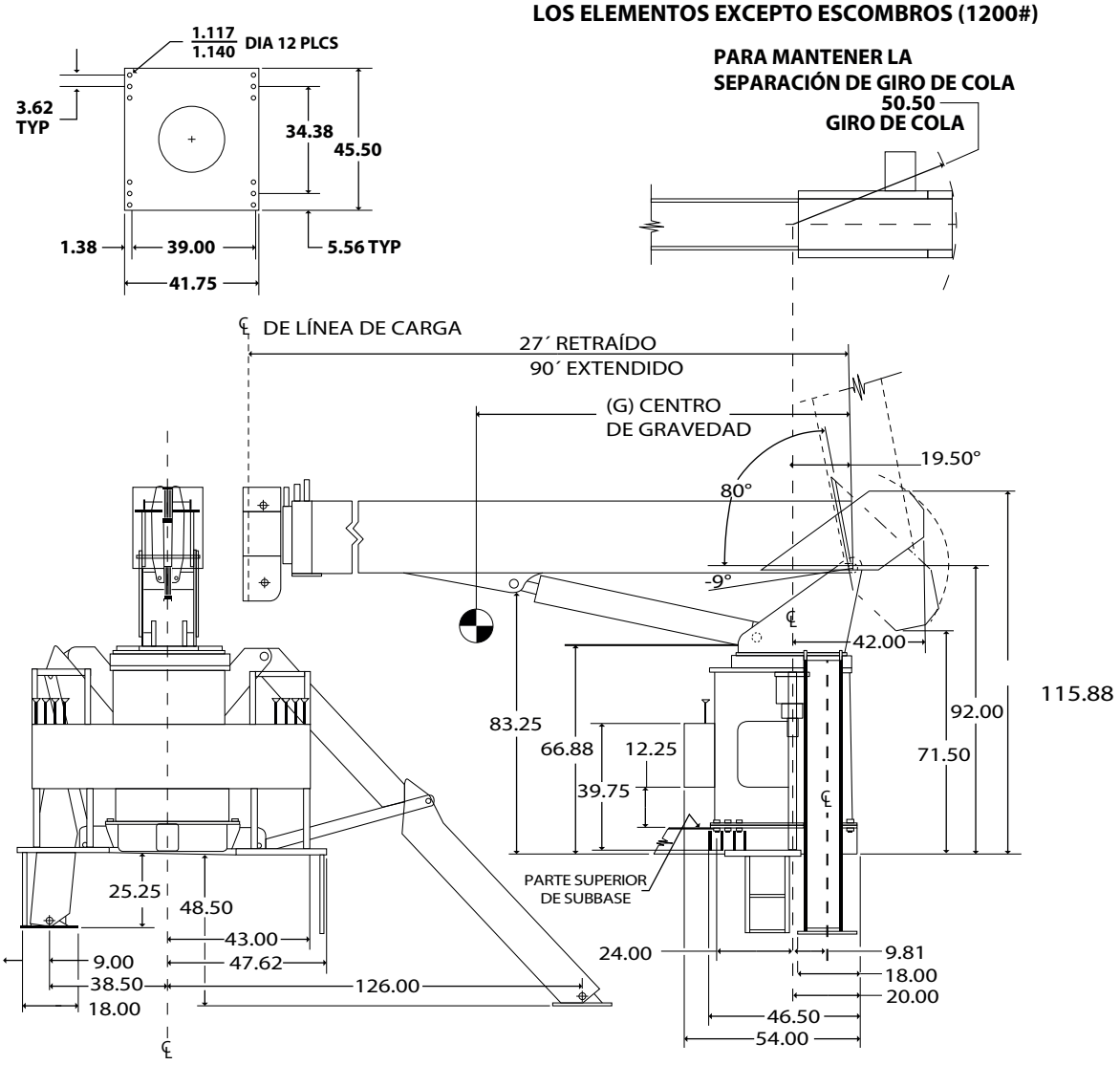

Capacidad de Levantamiento

Modelo 1369 [69'extendido/27'50"retraido]

30 TON

R30-B / R30-C

1395
95´BOOM
48´JIB

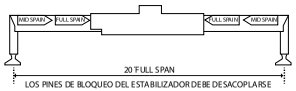

MÁXIMO ABARQUE
DEL ESTABILIZADOR

28 A 95 PIES DE BOOM, JIB SIN CARGAS NOMINALES

RADIO CARGA (ft)	ÁNGULO BOOM CARGADO	28 ft BOOM (lb)	ÁNGULO BOOM CARGADO	43 ft BOON (lb)	ÁNGULO BOOM CARGADO	56 ft BOOM (lb)	ÁNGULO BOOM CARGADO	69 ft BOOM (lb)
5	78.5	60.000						
8	71.5	40.300						
10	67	33.700	76	30.500				
12	62.5	28.900	73.5	26.200	78	24.000		
14	57.5	25.400	70.5	23.000	76	21.000	79	19.000
16	52	22.400	67.5	20.400	73.5	18.700	77.5	17.000
20	40	17.700	61.5	16.700	69	15.300	74	13.900
25	17.5	11.800	53	13.500	63.5	12.400	69.5	11.400
30			43.5	11.000	57.5	10.400	65	9.600
35			32	8.800	50.5	8.800	60	8.200
40			15.5	6.200	44	7.500	55	7.100
45					35.5	6.100	50	5.950
50					24.5	4.900	43.5	4.950
55							37	4.100
60							28.5	3.350
65							16.5	2.600
70							77.5	17.000
75							77.5	17.000
80							77.5	17.000
85							77.5	17.000
90							77.5	17.000
	0	6.200	0	2.900	0	1.450	0	650

27 A 48 PIES JIB CARGAS NOMINALES

RADIO CARGA (ft)	ÁNGULO BOOM CARGADO	27 ft JIB (lb)	ÁNGULO BOOM CARGADO	43 ft JIB (lb)
30	77.5	5.200	80	3.200
35	75.5	4.800	78.5	3.050
40	73	4.350	76.5	2.850
45	70.5	3.900	74.5	2.650
50	68	3.500	72.5	2.450
55	65.5	3.050	70.5	2.300
60	62.5	2.550	68	2.150
65	60	2.100	66	2.000
70	57	1.750	64	1.850
75	53.5	1.400	61.5	1.600
80	50.5	1.100	59	1.350
85	47	800	56	1.150
90	44	600	53.5	950
95			50.5	750
100			48	600

LAS REDUCCIONES DE CARGA NOMINAL	
LONGITUD DEL BOOM	48´ JIB ALMACENAMIENTO
28´	Reducir la carga 600lb
43´	Reducir la carga 400lb
56´	Reducir la carga 300lb
69´	Reducir la carga 300lb
82´	Reducir la carga 200lb
95´	Reducir la carga 200lb

*Además la carga de 60.000 lb require de un cable opcional IWRC de 9/16´´ y 6x25´ de diametro.

Nota:

1. Todas las capacidades están en libras, los ángulos en grados, radius en pies.
2. Los ángulos del boom cargado se dan únicamente como referencia.
3. Las áreas sombreadas son estructuralmente capacidad limitada.
Manejo por parte del personal solo esta permitido cuando los estabilizadores están completamente extendidos.

1395
95´BOOM
48´JIB

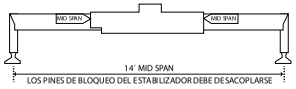

MEDIO ABARQUE
DEL ESTABILIZADOR

28 A 95 PIES DE BOOM, JIB SIN CARGAS NOMINALES

RADIO CARGA (ft)	ÁNGULO BOOM CARGADO	28 ft BOOM (lb)	ÁNGULO BOOM CARGADO	43 ft BOOM (lb)	ÁNGULO BOOM CARGADO	56 ft BOOM (lb)	ÁNGULO BOOM CARGADO	69 ft BOOM (lb)
5	78.5	60.000						
8	71.5	40.300						
10	67	33.700	76	30.500				
12	62.5	28.900	73.5	26.200	78	24.000		
14	57.5	25.400	70.5	23.000	76	21.000	79	19.000
16	51.9	19.600	67.5	20.400	73.5	18.700	77.5	17.000
20	39.9	12.400	60.9	13.000	68.9	13.300	73.7	13.600
25	20.3	7.900	52.5	8.400	62.9	8.600	68.9	8.800
30			43.9	5.850	57.1	6.000	64.5	6.200
35			32.5	4.200	50.5	4.300	59.5	4.500
40			14.9	3.000	43.2	3.200	54.3	3.300
45					34.7	2.350	48.8	2.450
50					23.5	1.650	42.7	1.750
55							35.9	1.250
60							27.7	800
65								
70								
75								
80								
85								
90								
	0	6.200	0	2.800	0	1.200		

27 TO 48 PIES JIB CARGAS NOMINALES

RADIO CARGA (ft)	ÁNGULO BOOM CARGADO	27 ft JIB (lb)	ÁNGULO BOOM CARGADO	43 ft JIB (lb)
30	77.5	5.200	80	3.200
35	75.5	4.800	78.5	3.050
40	72.4	3.500	76.5	2.850
45	69.6	2.500	74.5	2.650
50	66.8	1.750	72.5	2.450
55	64	1.150	69.6	1.850
60	61.1	650	67	1.300
65			64.4	850
70			61.9	550
75				
80				
85				
90				
95				

LAS REDUCCIONES DE CARGA NOMINAL CON EL JIB	
BOON LENGTH	48´ JIB ALMACENAMIENTO
28´	Reducir la carga 600lb
43´	Reducir la carga 400lb
56´	Reducir la carga 300lb
69´	Reducir la carga 300lb
82´	Reducir la carga 200lb
95´	Reducir la carga 200lb

*Además la carga de 60.000 lb require de un cable opcional IWRC de 9/16´´ y 6x25´ de diametro.

Nota:

1. Todas las capacidades están en libras, los ángulos en grados, radius en pies.
2. Los ángulos del boom cargado se dan únicamente como referencia.
3. Las áreas sombreadas son estructuralmente capacidad limitada.
4. Manejo por parte del personal solo esta permitido cuando los estabilizadores están completamente extendidos.

Grúas Rago S.A • Tel: (506) 2442-9047 • Email: info@gruasrago.com • Web: www.gruasrago.com

Diagrama de Elevación

Modelo 1369 [69'extendido/27'50"retraido]

30 TON

R30-B / R30-C

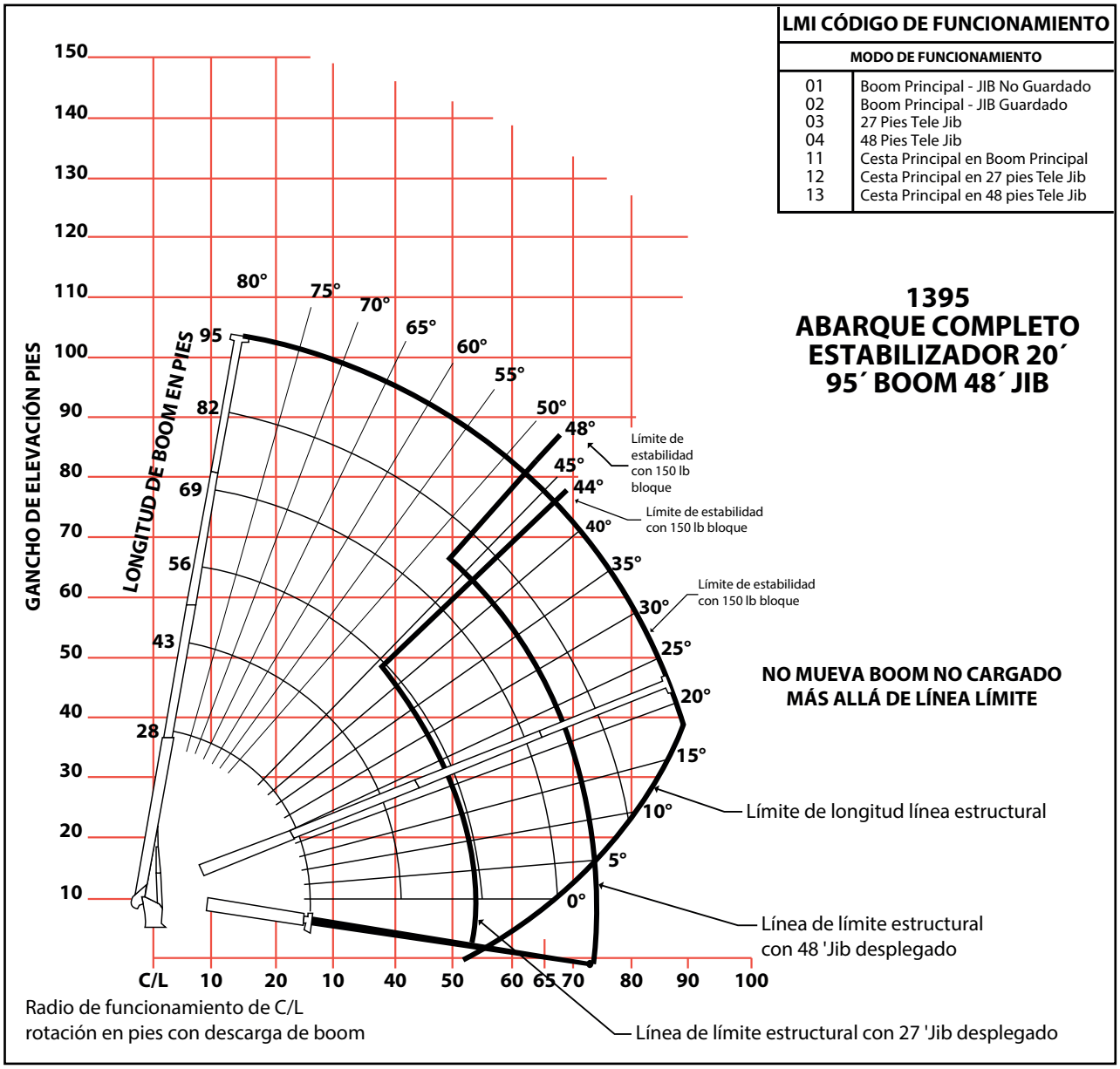

INSTALACIÓN

1. Extender completamente y colocar los estabilizadores abarcando completamente el lugar , nivelar la grúa y colocar el estabilizador frontal si está equipado.

OPERACIÓN

1. Los 28 ft. de la capacidad de longitud del boom está basado en un boom completamente retraído. Si no está completamente retraído, no exceda los 43 ft. de la capacidad de longitud del boom.
2. No exceda el boom cargado o el jib más allá del límite de estabilidad dentro de la tabla de rango ya que se puede producir la pérdida de la estabilidad.
3. Bloques de carga y eslingas se consideran parte de la carga.
4. Operar con el jib cuando el boom principal está totalmente extendido y por el ángulo del boom cuando el boom principal está parcialmente extendido. No exceda la capacidad del jib en cualquier longitud del boom extendido parcialmente.
5. Todos los jibs cargados deben levantarse con una sola parte de enhebrado.

Dimensiones

Modelo 1369 [69'extendido/27'50"retractado]

30 TON

R30-B / R30-C

ALTURA MÁX.	ANCHO MÁX.	EXT ESTABILIZADOR	ESTABILIZADORES RANGO COMPLETO	LARGO MÁX.
3.70 mts	2.60 mts	1.60 mts	5.80 mts	12.15 mts

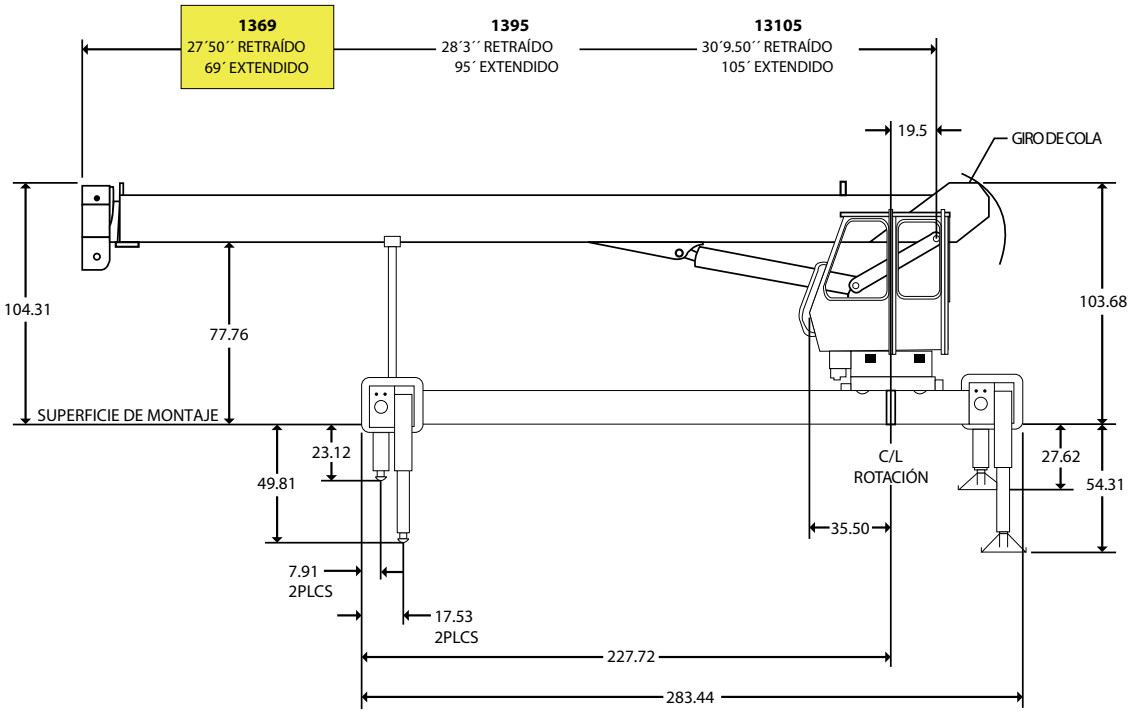

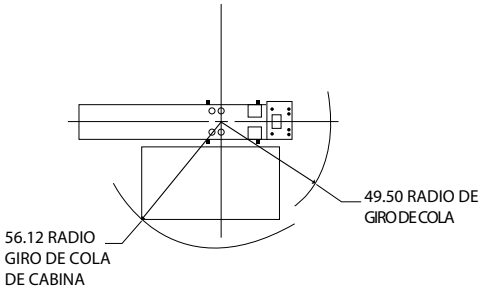

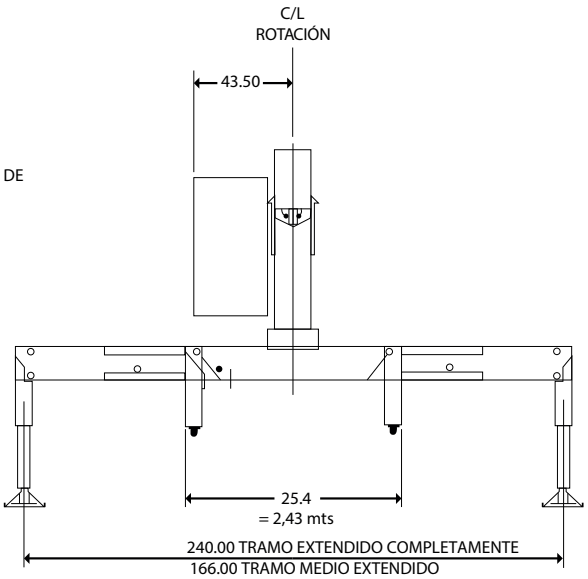

Nota:
Todas las dimensiones en pulgadas
a menos que indique lo contrario

Grúas RT

Todo Terreno

Capacidad de levantamiento • Diagramas • Dimensiones

Capacidad de Levantamiento

Modelo LRT 180

18 TON

R-18L

RADIO	LONGITUD DE BOOM 26.5 FT.			LONGITUD DE BOOM 30 FT.			LONGITUD DE BOOM 36 FT.			LONGITUD DE BOOM 42 FT.			LONGITUD DE BOOM 48 FT.			LONGITUD DE BOOM 54 FT.			LONGITUD DE BOOM 61 FT.		
	∠°	AL FRENTE	360°	∠°	AL FRENTE	360°	∠°	AL FRENTE	360°	∠°	AL FRENTE	360°	∠°	AL FRENTE	360°	∠°	AL FRENTE	360°	∠°	AL FRENTE	360°
10	60°	36.000*	36.000*	64°	36.000*	36.000*	69°	36.000*	36.000*	72°	36.000*	36.000*	75°	36.000*	36.000*						
12	55°	36.000*	36.000*	60°	36.000*	36.000*	66°	36.000*	36.000*	70°	36.000*	36.000*	73°	36.000*	36.000*	75°	32.900*	32.900*			
15	46°	36.000*	36.000*	53°	36.000*	36.000*	60°	36.000*	36.000*	66°	36.000*	36.000*	69°	32.900*	32.900*	73°	29.500*	29.500*	75°	27.500*	27.500*
20	26°	26.500*	26.500*	39°	26.700*	26.700*	50°	27.000*	27.000*	58°	27.100*	27.100*	63°	27.200*	27.200*	66°	25.300*	25.300*	71°	22.800*	22.800*
25				13°	20.400*	18.200*	38°	20.700*	18.700*	49°	20.900*	18.900*	55°	21.000*	19.000*	61°	21.100*	19.100*	65°	18.200*	18.200*
30							19°	15.200*	13.200*	38°	15.400*	13.500*	48°	15.600*	13.600*	54°	15.700*	13.700*	60°	15.200*	13.800*
35										23°	11.700*	10.100*	38°	11.800*	10.300*	47°	11.900*	10.400*	54°	12.000*	10.500*
40													26°	9.300*	8.000*	38°	9.400*	8.100*	48°	9.500*	8.200*
45																27°	7.600*	6.500*	40°	7.700*	6.600*
50																			31°	6.300*	5.400*
55																			18°	5.200*	4.400*

EN LOS NEUMÁTICOS

RADIO	MIN ∠°	MAX ∠°	14.00 X 24 - 20 P.R.				16.00 X 25 - 24 P.R.				20.50 X 25 - 24 P.R.			
			ESTACIONARIO		ELIJA Y LLEVE		ESTACIONARIO		ELIJA Y LLEVE		ESTACIONARIO		ELIJA Y LLEVE	
					ARRASTRE	2.5MPH			ARRASTRE	2.5MPH			ARRASTRE	2.5MPH
			360°	ST SOBRE LA PARTE DELANTERA			360°	ST SOBRE LA PARTE DELANTERA			360°	ST SOBRE LA PARTE DELANTERA		
10	62°	62°	16.100	30.400	23.200	14.400	16.200	33.600	33.400	23.800	16.800	34.000	25.500	18.000
12	57°	57°	13.000	25.600	20.000	12.200	13.400	26.500	26.500	20.600	13.600	26.700	23.000	15.400
15	48°	48°	8.800	17.300	16.400	9.700	9.100	18.000	18.000	16.900	9.200	18.100	18.100	12.500
20	45°	28°	5.300	10.600	10.600	6.800	5.400	11.000	11.000	11.000	6.100	11.600	11.600	9.000
25	40°	0°	3.200	7.300	7.300	4.900	3.300	7.600	7.600	7.600	3.800	7.900	7.900	6.700
30	35°	0°	1.900	5.100	5.100	3.700	2.100	5.300	5.300	5.300	2.500	5.600	5.600	5.300
35	32°	0°		3.900	3.900	2.800		4.100	4.100	4.100	1.500	4.300	4.300	4.200
40	30°	0°		2.800	2.800	2.100		3.000	3.000	3.000		3.100	3.100	3.100
45	28°	0°		2.100	2.100	1.500		2.200	2.200	2.200		2.300	2.300	2.300
50	26°	0°		1.400	1.400	1.100		1.600	1.600	1.600		1.700	1.700	1.700

Diagrama de Elevación

Lorain LRT180

18 TON

R-18L

Altura máxima de elevación 61 Pies

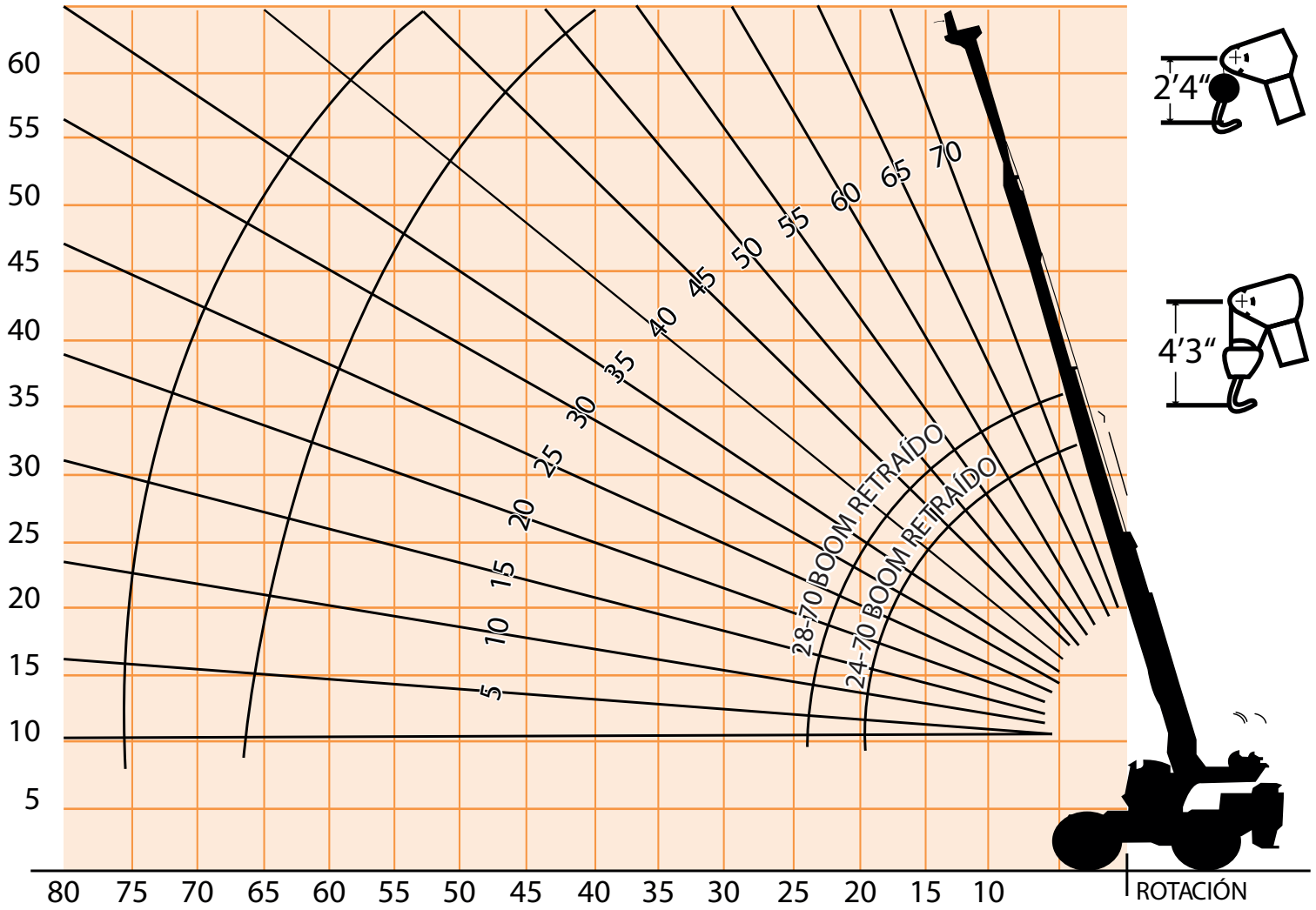

Dimensiones
Lorain LRT180

18 TON

R-18L

ALTURA MÁXIMA	ANCHO MÁXIMO	EXT. ESTABILIZADOR	ESTABILIZADORES RANGO COMPLETO	LARGO MÁXIMO
3.40 mts	2.40 mts	1.50 mts	5.25 mts	6.1 mts

Giro de Cola - 10 ft. 3¼ in. (3131mm)
Giro de Radio - 15 ft. 10 in. (4826mm)

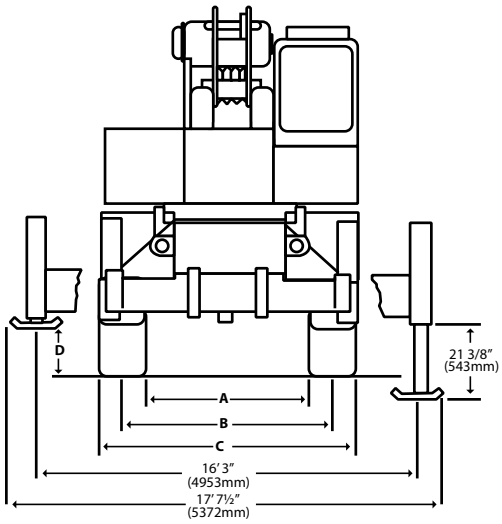

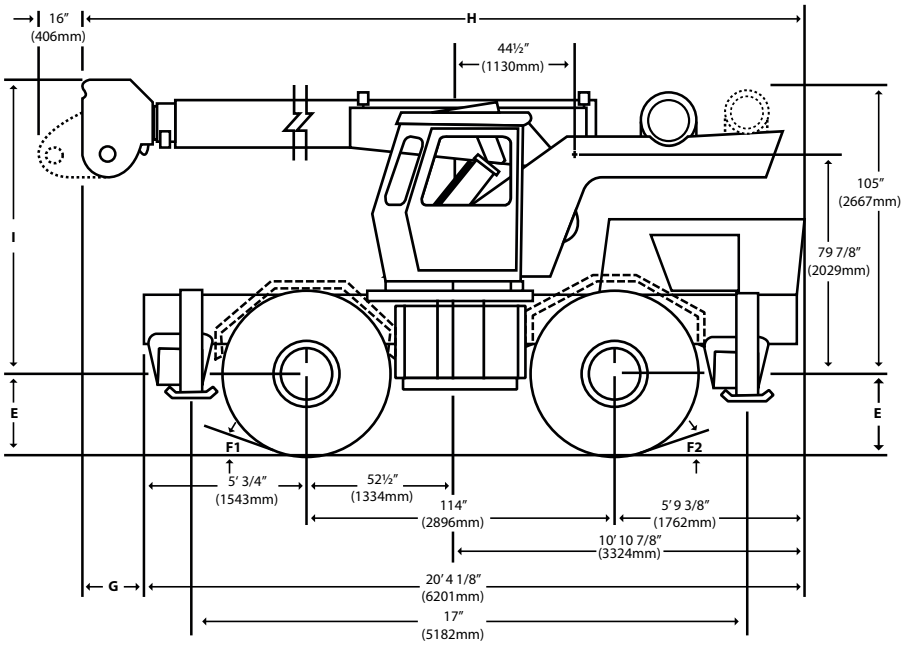

Capacidad de Levantamiento
GROVE RT620S

20 TON

R-20A

28 ft. - 70 ft. BOOM

Radio en Pies	Longitud del Boom en Pies							
	28	34	40	46	52	58	64	70
10	40.000	34.000	31.900	29.800				
12	32.000	31.000	30.000	29.800	27.800			
15	27.500	27.500	27.500	27.500	27.000	25.750	23.700	
20	21.250	21.250	21.000	21.000	20.750	20.500	20.400	20.250
25		15.500	15.500	15.500	15.500	15.500	15.000	15.000
30		11.700	11.700	11.700	11.700	11.700	11.700	11.700
35			8.650	8.650	8.650	8.650	8.650	8.650
40				6.650	6.650	6.650	6.650	6.650
45					5.250	5.250	5.250	5.250
50						4.250	4.250	4.250
55							3.460	3.460
60							2.760	2.760
65								2.180
66.5								1.970

PCSA CLASS
(10-67)

Radio en Pies	EN LA PARTE TRASERA	LADO LARGO
10	30.000(a)	19.500(b)
12	24.500(b)	14.800(c)
15	16.600(c)	9.800(d)
20	10.300(e)	5.450(e)
25	6.650	3.660
30	4.850	2.300
35	3.380	1.330
40	2.680	470
45	1.525	
50	950	
55	635	

A6-829-000197(4)

Longitud de Boom máxima admisible:

(a) 28 ft.
(b) 34 ft.
(c) 46 ft.
(d) 52 ft.
(e) 64 ft.

23 ft. JIB

MIN. BOOM ÁNGULO	NO HAY NINGÚN DESPLAZAMIENTO	MÁX. DESPLAZAMIENTO (26°)
75	6400	3100
70	5150	2850
65	4350	2650
60	3700	2450
55	3300	2275
50	2950	2170
45	2650	2125
40	2550	2085
35	2475	2040
30	2400	2000
26	2300	1950

Diagrama de Elevación

GROVE RT620S

20 TON

R-20A

28 ft. - 70 ft. y 24 ft. - 78ft. BOOMS

Elevación Boom 70 Pies, elevación Jib 28 Pies, total 98 pies

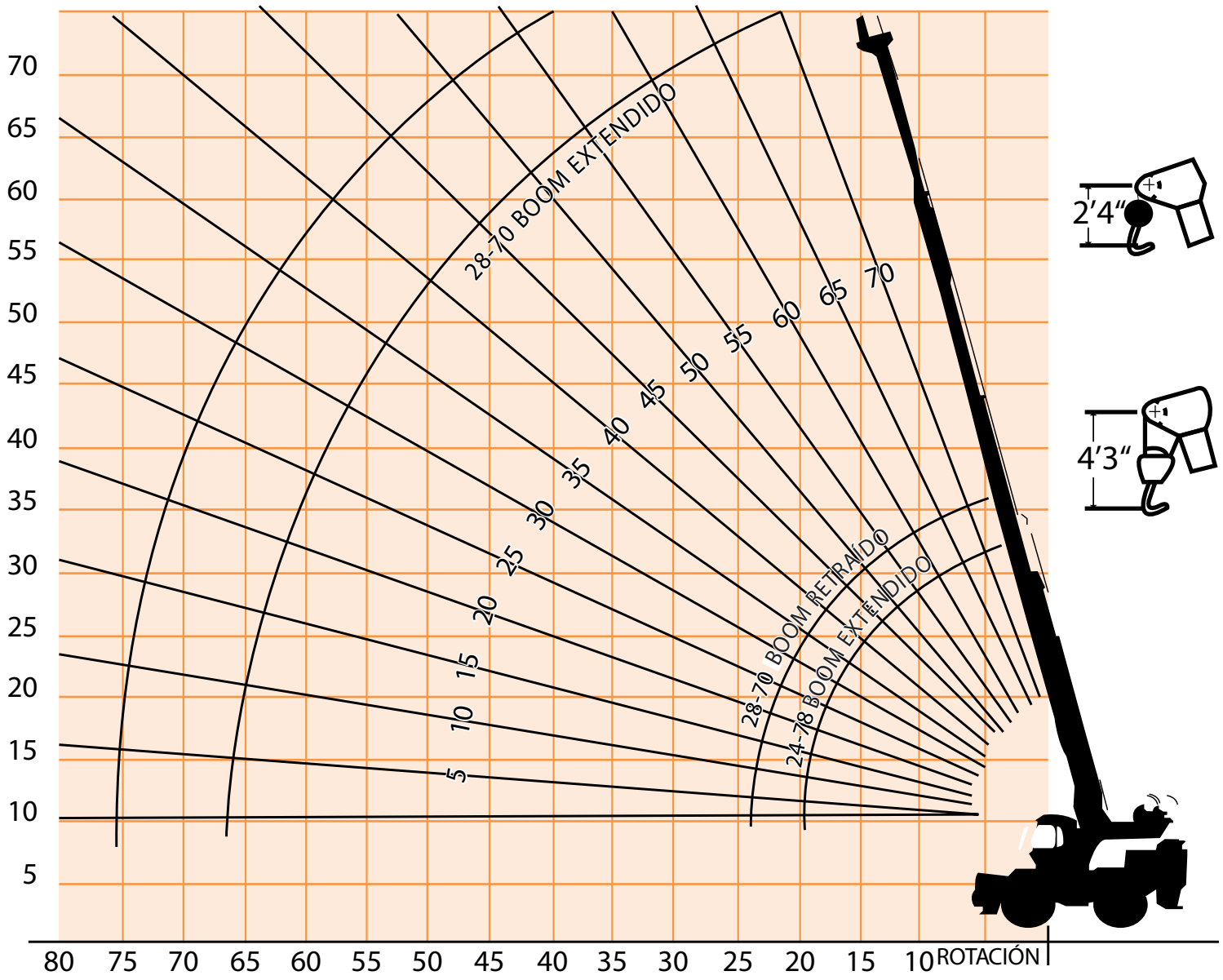

Dimensiones
GROVE RT620S

20 TON

R-20A

ALTURA MÁXIMA	ANCHO MÁXIMO	EXT. ESTABILIZADOR	ESTABILIZADORES RANGO COMPLETO	LARGO MÁXIMO
3.40 mts	2.40 mts	1.50 mts	5.25 mts	6.1 mts

Giro de Cola - 10 ft. 3¼ in. (3131mm)
Giro de Radio - 15 ft. 10 in. (4826mm)

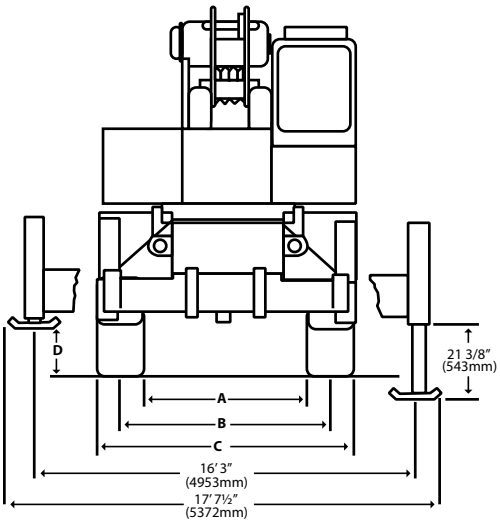

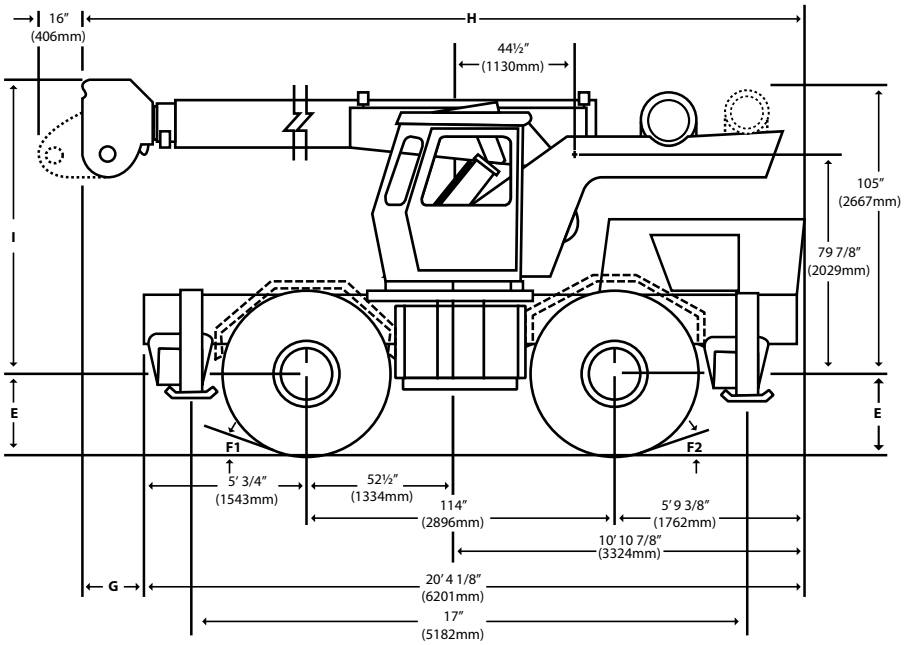

Capacidad de Levantamiento

Modelo S-688B BANTAM

22 TON R-22A

EN PUNTALES SOBRE LA PARTE DELANTERA

RADIO	ÁNGULO	LONGITUD DE BOOM Retraído	ÁNGULO	LONGITUD DE BOOM 32´	ÁNGULO	LONGITUD DE BOOM 39´	ÁNGULO	LONGITUD DE BOOM 46´	ÁNGULO	LONGITUD DE BOOM 53´	ÁNGULO	LONGITUD DE BOOM Extendido
10	57°	44.000	65°	38.000								
12	51°	36.300	61°	34.100	67°	32.700						
15	40°	31.400	55°	29.700	63°	28.300	68°	24.700				
20			43°	23.100	54°	23.200	60°	20.800	65°	18.100	69°	17.300
25			26°	17.800	44°	17.900	52°	17.900	59°	14.800	63°	14.000
30					31°	14.400	44°	14.500	52°	12.300	57°	11.800
35							34°	11.900	44°	10.500	51°	10.000
40							17°	9.700	36°	9.100	44°	8.600
45									24°	8.000	37°	7.500
50											27°	6.600
55											0°	5.600

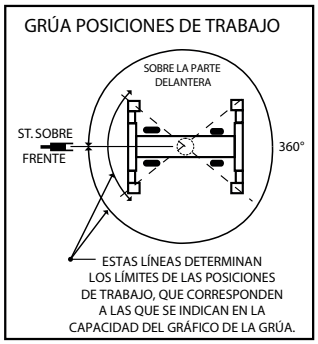

EN NEUMÁTICOS ST. SOBRE LA PARTE DELANTERA

RADIO	MAX ÁNGULO	MIN ÁNGULO	LAS LONGITUDES DE BARRA 17.50 & 20.50 X 25	LAS LONGITUDES DE BARRA 16.00 X 24
10	70°	55°	28.100	36.000
12	70°	50°	24.300	31.900
15	70°	44°	19.900	23.800
20	70°	19°	14.900	15.700
25	65°	0°	10.300	10.300
30	59°	0°	7.500	7.500
35	53°	0°	5.700	5.700
40	46°	0°	4.450	4.450
45	39°	0°	3.500	3.500
50	29°	0°	2.750	2.750
55	0°	0°	2.150	2.150

EN LOS NEUMÁTICOS 360°

RADIO	MAX ÁNGULO	MIN ÁNGULO	LAS LONGITUDES DE BARRA 17.50 & 20.50 X 25	LAS LONGITUDES DE BARRA 16.00 X 24
10	70°	55°	17.000	19.900
12	70°	50°	13.800	15.900
15	70°	44°	9.900	11.200
20	70°	19°	6.300	6.800
25	65°	0°	4.450	4.450
30	59°	0°	3.000	3.000
35	53°	0°	2.050	2.050
40	46°	0°	1.350	1.350

LADO DE ESTIBA DE JIB

EN ESTABILIZADORES 360°

RADIO	ÁNGULO	LONGITUD DE BOOM Retraído	ÁNGULO	LONGITUD DE BOOM 32´	ÁNGULO	LONGITUD DE BOOM 39´	ÁNGULO	LONGITUD DE BOOM 46´	ÁNGULO	LONGITUD DE BOOM 53´	ÁNGULO	LONGITUD DE BOOM Extendido	ÁNGULO	MÁX BOOM & 25 JIB
10	57°	44.000	65°	38.000										
12	51°	36.300	61°	34.100	67°	32.700								
15	40°	31.400	55°	29.700	63°	28.300	68°	24.700						
20			43°	22.900	54°	23.100	60°	20.800	65°	18.100	69°	17.300		
25			26°	17.400	44°	17.600	52°	17.800	59°	14.800	63°	14.000		
30					31°	12.800	44°	12.900	52°	12.300	57°	11.800	70°	9.500
35							34°	9.800	44°	9.900	51°	10.000	67°	8.300
40							17°	7.700	36°	7.800	44°	7.900	64°	7.200
45									24°	6.300	37°	6.400	60°	6.300
50											27°	5.200	56°	5.500
55											0°	4.300	51°	4.800
60												4.000	45°	4.100
65												3.350	39°	3.400
70												2.800	31°	2.950
75												2.500	20°	2.450

Diagrama de Elevación

Modelo S-688B BANTAM

22 TON

R-22A

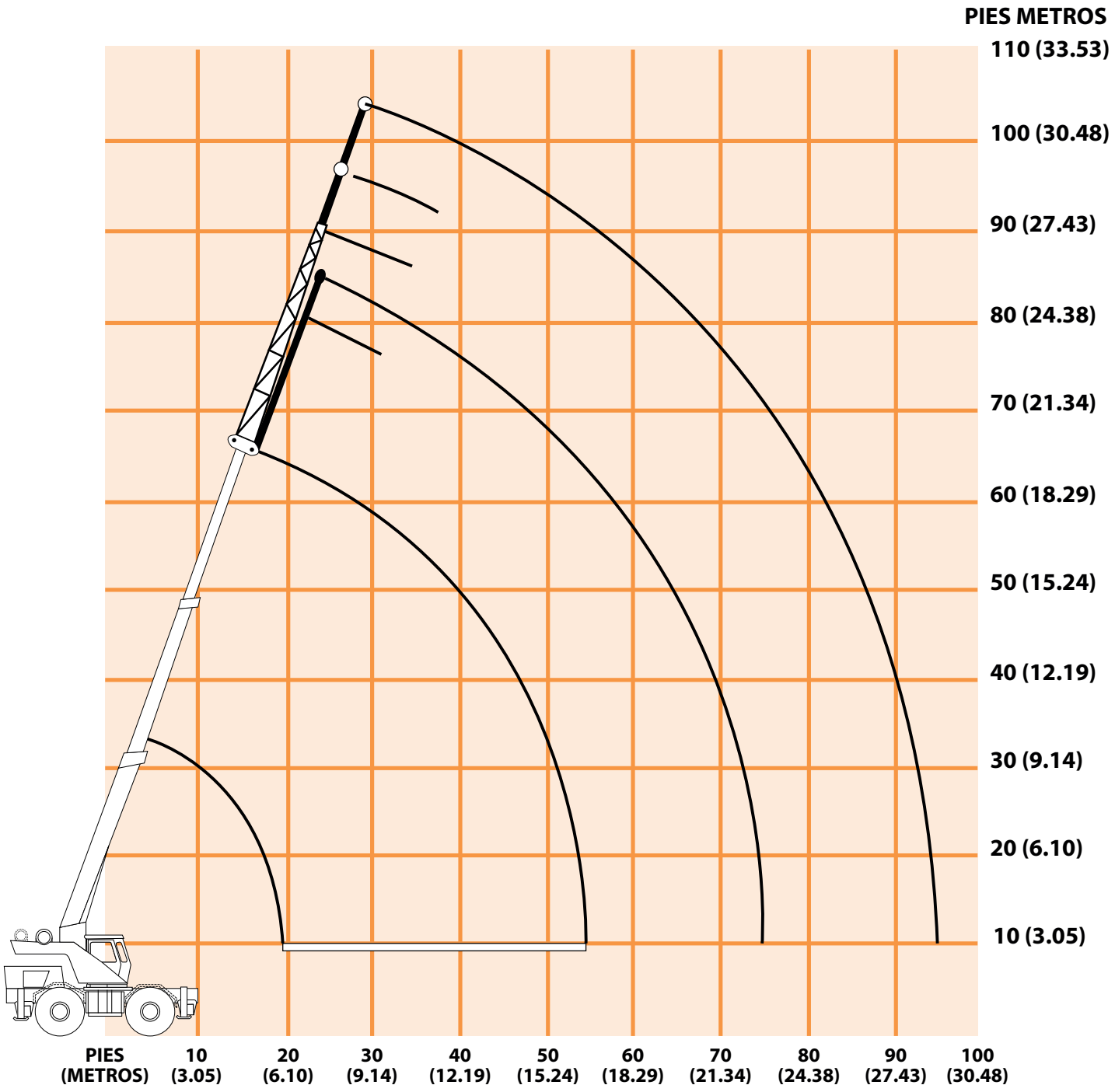

Dimensiones

Modelo S-688B BANTAM

22 TON

R-22A

ALTURA MÁXIMA	ANCHO MÁXIMO	EXT. ESTABILIZADOR	ESTABILIZADORES RANGO COMPLETO	LARGO MÁXIMO
3.60 mts	2.44 mts	1.50 mts	5.25 mts	6.05 mts

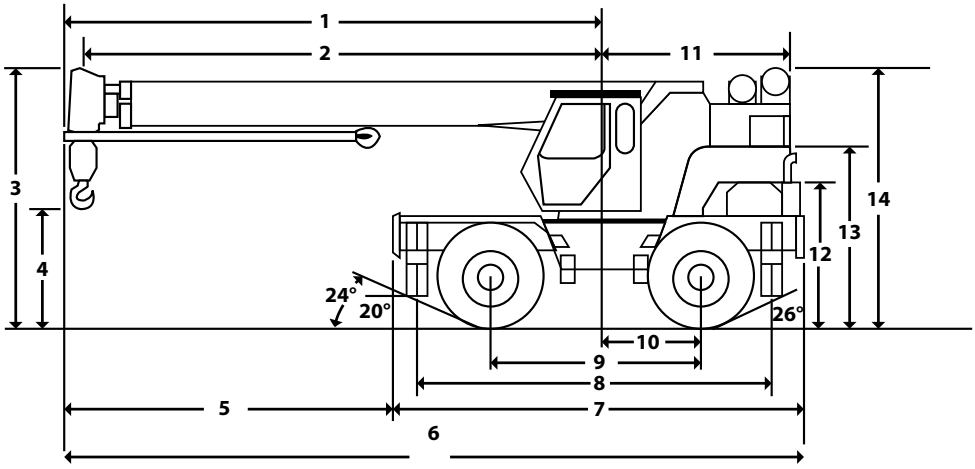

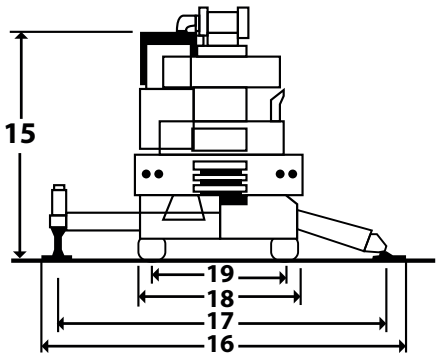

Capacidad de Levantamiento

Modelo Grove RT65S

35 TON R35-J / R35-S

EL ESTABILIZADOR (360°)

Radio en pies	Longitud del Boom Principal en Pies Power Pinned Fly Retraído									Power Pin.Fly & 81´Main	32´Boom Ext. & 81´Main	32´Boom Ext. & 104´Main
	34	38	44	50	56	62	68	74	81	104	112	136
10	70.000 (63.5)	68.000 (67)	63.700 (70.5)	58.000 (73)	48.500 (75)					Vea la Nota de advertencia D	Vea la Nota de advertencia E	Vea la Nota de advertencia F
12	62.000 (60)	61.000 (63.5)	57.500 (67.5)	52.300 (70.5)	48.500 (73)	43.900 (75)						
15	53.000 (53.5)	52.200 (58.5)	50.200 (63.5)	45.400 (67)	42.000 (70)	39.500 (72)	36.500 (74)	35.000 (75.5)				
20	41.800 (42)	41.700 (49)	41.000 (55.5)	37.000 (60.5)	34.100 (64)	31.900 (67)	30.200 (69.5)	28.600 (71.5)	27.200 (74)			
25	30.600 (26)	30.000 (37.5)	30.000 (47)	29.600 (53.5)	28.400 (58)	26.500 (62)	25.000 (65)	23.600 (67)	22.400 (70)	19.500 (75.5)	16.300 (75.5)	
30		24.500 (21.5)	24.500 (37)	24.500 (46)	24.300 (52)	22.500 (56.5)	21.100 (60)	19.900 (63)	19.100 (66)	16.400 (72.5)	14.650 (74)	
35			19.120 (23.5)	19.120 (37)	19.120 (45)	19.120 (50.5)	18.100 (55)	17.000 (58.5)	16.000 (62)	14.000 (69.5)	12.870 (71.5)	9.600 (75.5)
40				14.650 (25.5)	14.650 (37)	14.650 (44)	14.650 (49.5)	14.650 (53.5)	13.800 (58)	12.100 (66.5)	11.470 (69)	7.700 (73.5)
45					11.480 (26.5)	11.480 (36.5)	11.480 (43.5)	11.480 (48.5)	11.480 (53.5)	10.500 (63.5)	10.330 (66)	6.870 (71)
50						9.200 (27.5)	9.200 (36.5)	9.200 (43)	9.200 (48.5)	9.270 (60.5)	9.390 (63)	6.220 (68.5)
55							7.330 (28.5)	7.330 (36.5)	7.330 (43.5)	8.180 (57)	8.600 (60)	5.650 (66.5)
60							5.870 (16.5)	5.870 (29)	5.870 (37.5)	7.250 (53.5)	7.920 (57)	5.110 (64)
65								4.560 (19)	4.560 (31)	6.340 (50)	6.790 (54)	4.700 (61.5)
70									3.380 (22.5)	5.280 (46)	5.660 (50.5)	4.320 (59)
75										4.380 (42)	4.700 (47)	4.000 (56.5)
80										3.620 (37)	3.880 (43)	3.690 (54)
85										2.950 (32)	3.170 (39)	3.390 (51)
90										2.370 (25.5)	2.550 (34.5)	3.090 (48)
95										1.860 (17)	2.010 (29)	2.650 (45)
100											1.520 (23.5)	2.150 (42)
105											1.020 (16)	1.700 (38.5)
110												1.700 (38.5)

Diagrama de Elevación

Modelo Grove RT65S

35 TON

R35-J / R35-S

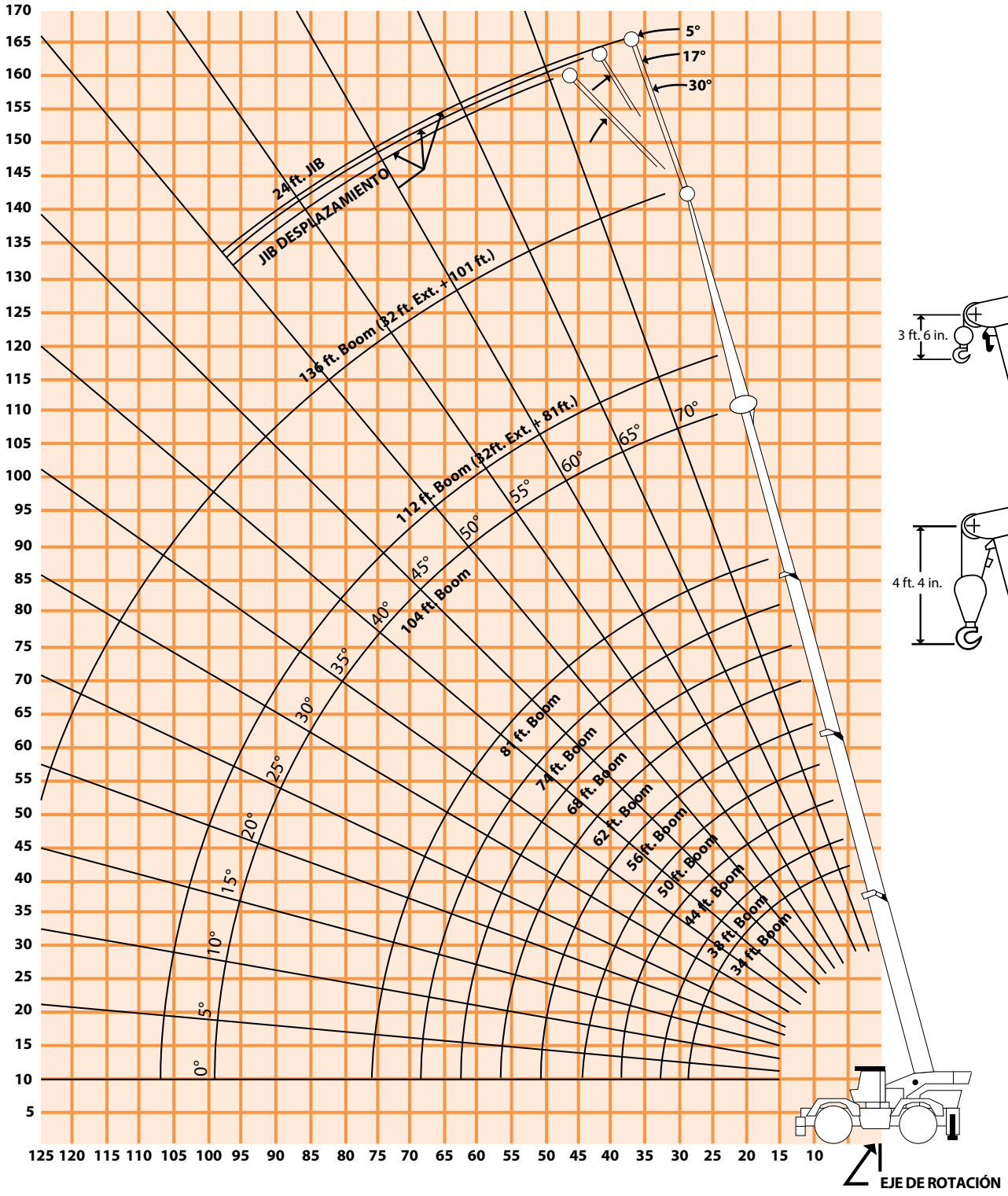

Dimensiones

Modelo Grove RT65S

35 TON

R35-J / R35-S

ALTURA MÁXIMA.	ANCHO MÁXIMO.	EXT ESTABILIZADOR	ESTABILIZADORES RANGO COMPLETO	LARGO MÁXIMO.
3.65 mts	3.30 mts	1.70 mts	7.10 mts	7.56 mts

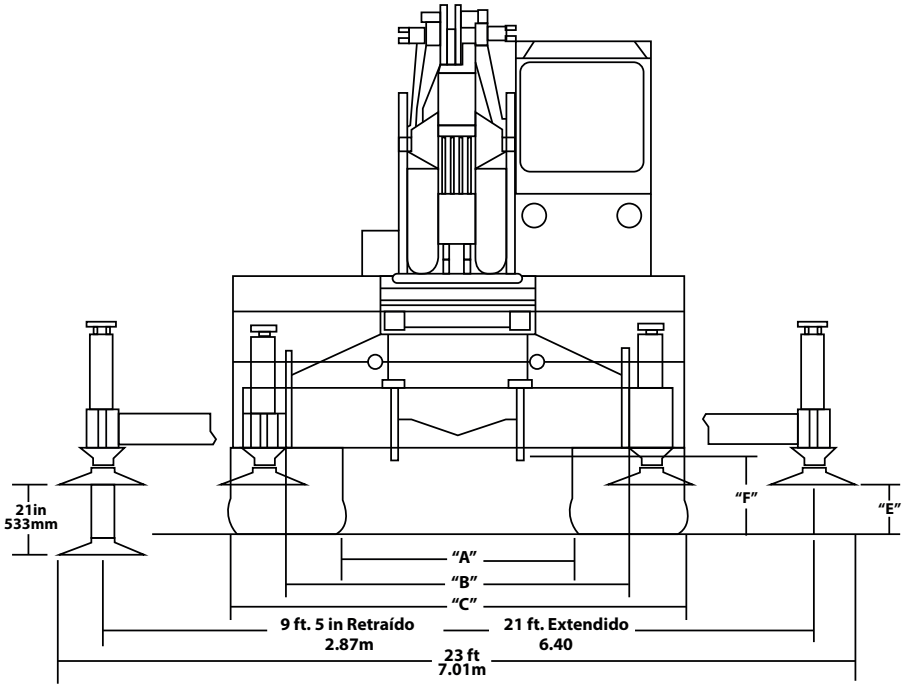

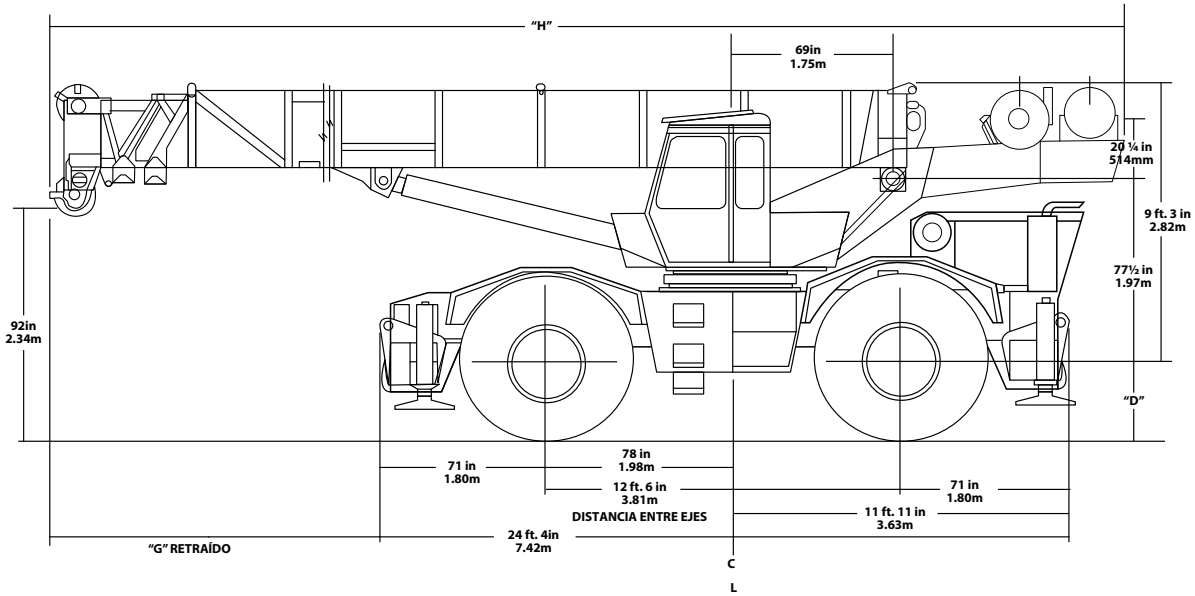

Capacidad de Levantamiento

Modelo Grove RT740

40 TON

R40-A

ESTABILIZADORES TOTALMENTE EXTENDIDO - 360°

Radio en pies	Longitud del Boom Principal en Pies									Power Pin.Fly & 81ft.	32 ft. Ext. & 81ft.	32 ft. Ext. & 81ft.
	34	38	44	50	56	62	68	74	81	104	112	136
10	80.000 (63.5)	73.750 (67)	69.950 (70.5)	68.200 (73)	63.350 (75)							
12	75.000 (60)	73.750 (63.5)	66.700 (67.5)	61.600 (70.5)	57.150 (73)	53.750 (75)						
15	62.000 (53.5)	62.000 (58.5)	58.050 (63.5)	54.000 (67)	51.000 (70)	46.650 (72)	43.850 (74)	40.850 (75.5)				
20	47.300 (42)	47.300 (49)	47.300 (55.5)	43.950 (60.5)	40.550 (64)	38.000 (67)	35.700 (69.5)	33.100 (71.5)	30.000 (74)			
25	36.000 (26)	36.000 (37.5)	36.000 (47)	36.000 (53.5)	34.050 (58)	31.800 (62)	29.900 (65)	27.600 (67)	25.200 (70)	21.800 (75.5)	17.500 (75.5)	
30		29.000 (21.5)	29.000 (37)	29.000 (46)	29.000 (52)	27.100 (56.5)	25.600 (60)	23.500 (63)	21.500 (66)	18.800 (72.5)	15.000 (74)	
35			23.800 (23.5)	23.800 (37)	23.800 (45)	23.500 (50.5)	22.250 (55)	20.350 (58.5)	18.650 (62)	16.400 (69.5)	13.200 (71.5)	10.050 (75.5)
40				19.200 (25.5)	19.200 (37)	19.200 (44)	19.200 (49.4)	17.800 (53.5)	16.200 (58)	14.500 (66.5)	12.300 (69)	9.010 (73.5)
45					15.900 (26.5)	15.900 (36.5)	15.900 (43.5)	15.750 (48.5)	14.250 (53.5)	12.750 (63.5)	11.400 (66)	8.120 (71)
50					13.150 (8)	13.150 (27.5)	13.150 (36.5)	13.150 (43)	12.600 (48.5)	11.300 (60.5)	10.200 (63)	7.370 (68.5)
55						11.200 (13)	11.200 (28.5)	11.200 (36.5)	11.200 (43.5)	10.000 (57)	9.110 (60)	6.710 (66.5)
60							9.560 (16.5)	9.560 (29)	9.560 (37.5)	9.060 (53.5)	8.200 (57)	6.150 (64)
65								8.000 (19)	8.000 (31)	8.150 (50)	7.400 (54)	5.660 (61.5)
70									6.670 (22.5)	7.360 (46)	6.700 (50.5)	5.230 (59)
75										6.660 (42)	6.120 (47)	4.850 (56.5)
80										6.040 (37)	5.600 (43)	4.500 (54)
85										5.380 (32)	5.060 (39)	4.200 (51)
90										4.450 (25.5)	4.500 (34.5)	3.900 (48)
95										3.580 (17)	3.890 (29)	3.600 (45)
100											3.260 (23.5)	3.300 (42)
105											2.350 (16)	2.990 (38.5)
110												2.700 (34.5)
115												2.420 (30)
120												2.160 (25)
125												1.780 (18.5)

A6-829-004832A-0021310

Diagrama de Elevación

Modelo Grove RT740

40 TON

R40-A

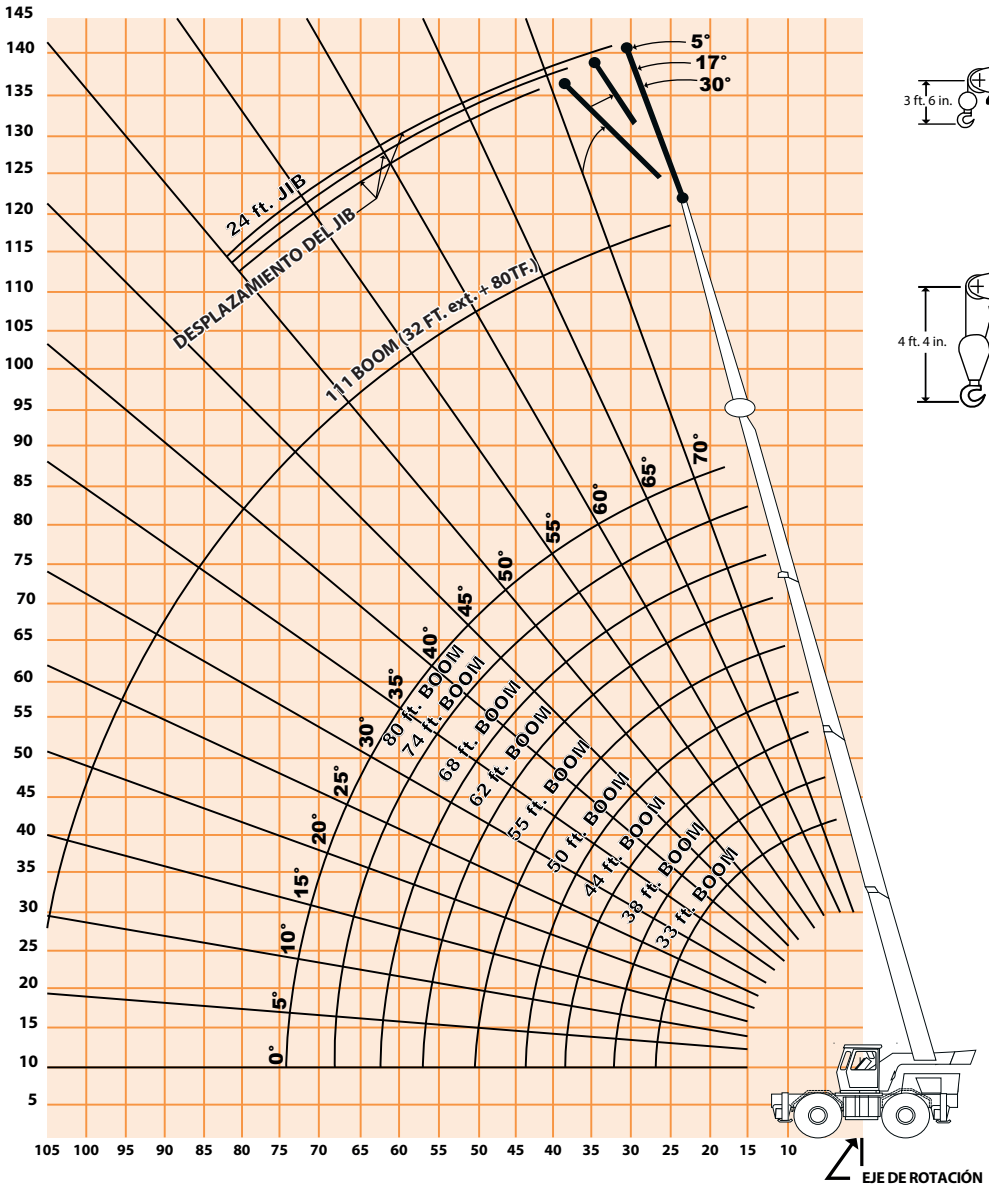

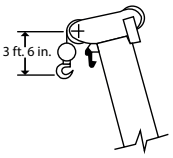

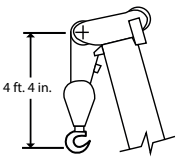

ÁREA DE ELEVACIÓN ESQUEMAS ELÉCTRICOS

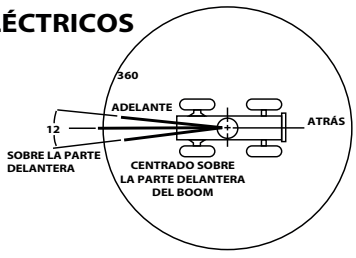

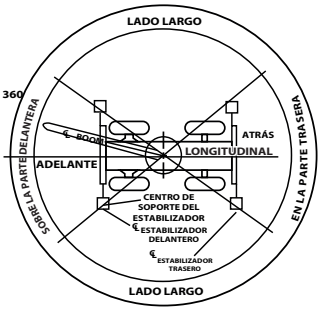

Dimensiones
Modelo Grove RT740

40 TON

R40-A

ALTURA MÁXIMA	ANCHO MÁXIMO	EXP. ESTABILIZADOR	ESTABILIZADORES RANGO COMPLETO	LARGO MÁXIMO
3.70 mts	3.30mts	1.70 mts	7.10 mts	7.60 mts

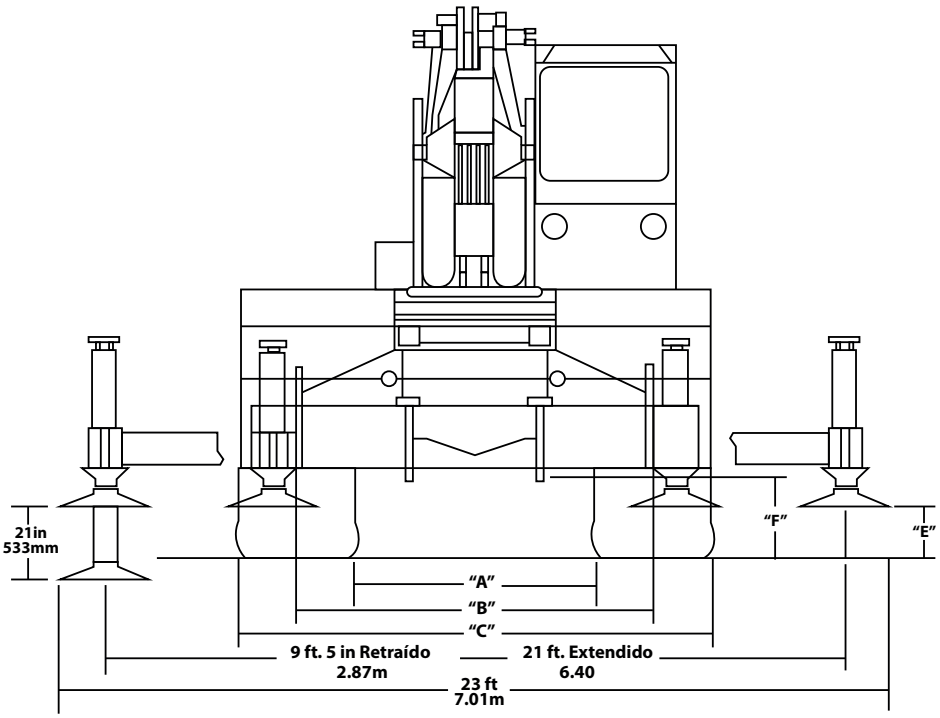

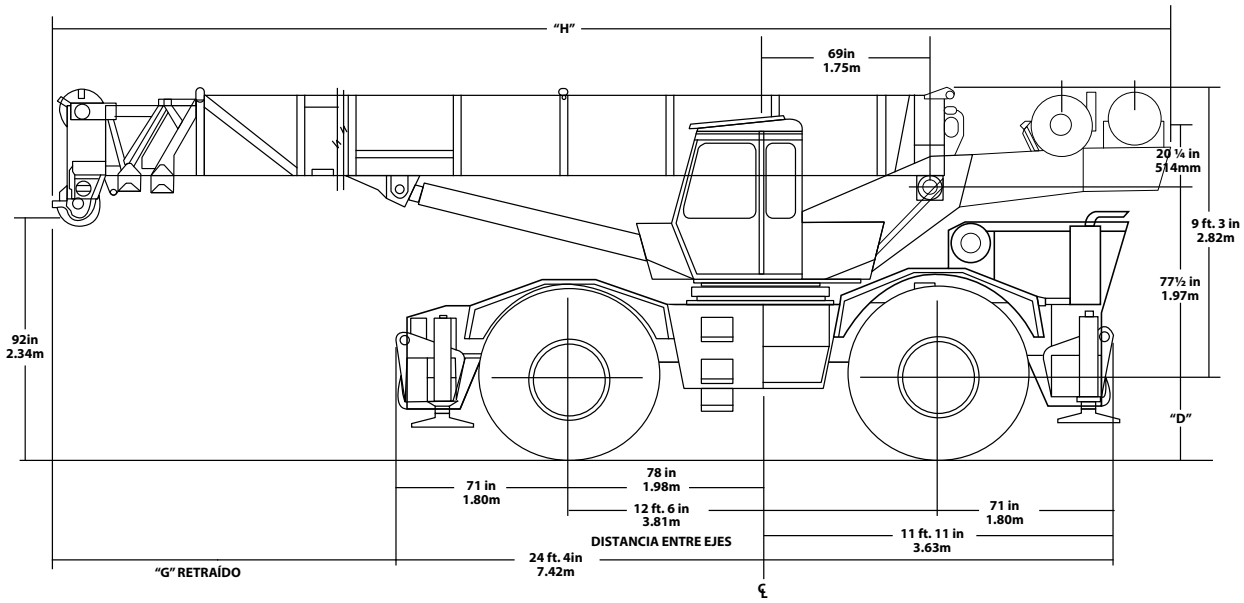

Grúas TM

Sobre Camión

Capacidad de levantamiento • Diagramas • Dimensiones

Capacidad de Levantamiento
GROVE TMS180

18 TON

R-18A / R-18S

LADO LARGO 28-70ft. BOOM

LONGITUD DEL BOOM EN PIES								
Radio en Pies	28	34	40	46	52	58	64	70
10	36.000	34.000	31.900	29.800				
12	32.000	31.000	30.000	29.800	27.800			
15	27.000	27.000	27.000	27.000	27.000	25.750	23.700	
20	21.250	21.250	21.000	21.000	20.750	20.500	20.400	20.250
25		16.500	16.500	16.200	15.900	15.600	15.300	15.000
30		11.850	11.850	11.850	11.850	11.850	11.850	11.700
35			8.900	8.900	8.900	8.900	8.900	8.900
40				6.900	6.900	6.900	6.900	6.900
45					5.600	5.600	5.600	5.600
50						4.500	4.500	4.500
55							3.600	3.600
60							2.900	2.900
65								2.300
66.5								2.100

EN LA PARTE TRASERA 28-70ft. BOOM

LONGITUD DEL BOOM EN PIES								
Radio en Pies	28	34	40	46	52	58	64	70
10	36.000	34.000	31.900	29.800				
12	32.000	31.000	30.000	29.800	27.800			
15	27.000	27.000	27.000	27.000	27.000	25.750	23.700	
20	21.250	21.250	21.000	21.000	20.750	20.500	20.400	20.250
25		16.500	16.500	16.200	15.900	15.600	15.300	15.000
30		12.250	12.250	12.250	12.250	12.100	11.900	11.700
35			9.250	9.250	9.250	9.250	9.250	9.250
40				7.400	7.400	7.400	7.400	7.400
45					6.000	6.000	6.000	6.000
50						4.900	4.900	4.900
55							3.950	3.950
60							3.200	3.200
65								2.550
66.5								2.350

EN EL SECTOR DE LA PRODUCCIÓN DE CAUCHO

28-70 ft. BOOM		
Radio en Pies	EN LA PARTE TRASERA	LADO LARGO
10		15.750(a)
12	18.000(a)	11.450(b)
15	13.075(b)	7.800(c)
20	7.600(c)	4.425
25	5.250(d)	2.475
30	3.775	1.250
35	2.650	550
40	1.825	
45	1.200	
50	680	

EN EL SECTOR DE LA PRODUCCIÓN DE CAUCHO

28-70 ft. BOOM		
Radio en Pies	EN LA PARTE TRASERA	LADO LARGO
10		15.000(a)
12	17.125(a)	11.800(b)
15	12.100(b)	7.050(c)
20	7.150(c)	3.575
25	4.800(d)	1.825
30	3.200	650
35	2.050	
40	1.175	
45	550	

24ft. JIB for 28-70 ft. Boom

ÁNGULO MINBOOM	NO HAY NINGÚN DESPLAZAMIENTO	MÁX. DESPLAZAMIENTO (26°)
75	6400	3100
70	5150	2850
65	43500	2650
60	3700	2450
55	3300	2275
50	2950	2170
45	2650	2125
40	2550	2085
35	2475	2040
30	2400	2000
26	2300	1950

ÁREA DE ELEVACIÓN ESQUEMAS ELÉCTRICOS

EN EL SECTOR DE LA PRODUCCIÓN DE CAUCHO
SOBRE LA PARTE DELANTERA

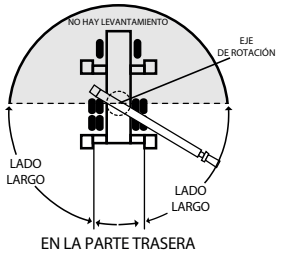

EN LA PARTE TRASERA

NOTA: Cruce del Boom línea punteada gruesa (adelante del eje de rotación) es considerada la parte de adelante.

ADVERTENCIA: No sobre la elevación frontal. Recomendado.

EL ESTABILIZADOR
SOBRE LA PARTE DELANTERA

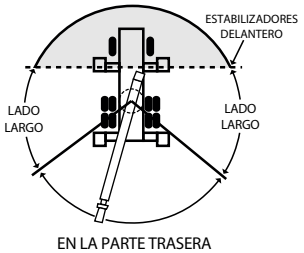

EN LA PARTE TRASERA

A partir de la línea central de rotación a través de la línea central de la placa de apoyo.
NOTA: Cruce del Boom línea punteada gruesa (Línea Central de estabilizadores Delanteros) es considerada la parte de adelante.
ADVERTENCIA: No sobre la elevación frontal. Recomendado.

Diagrama de Elevación

GROVE TMS180

18 TON

R-18A / R-18S

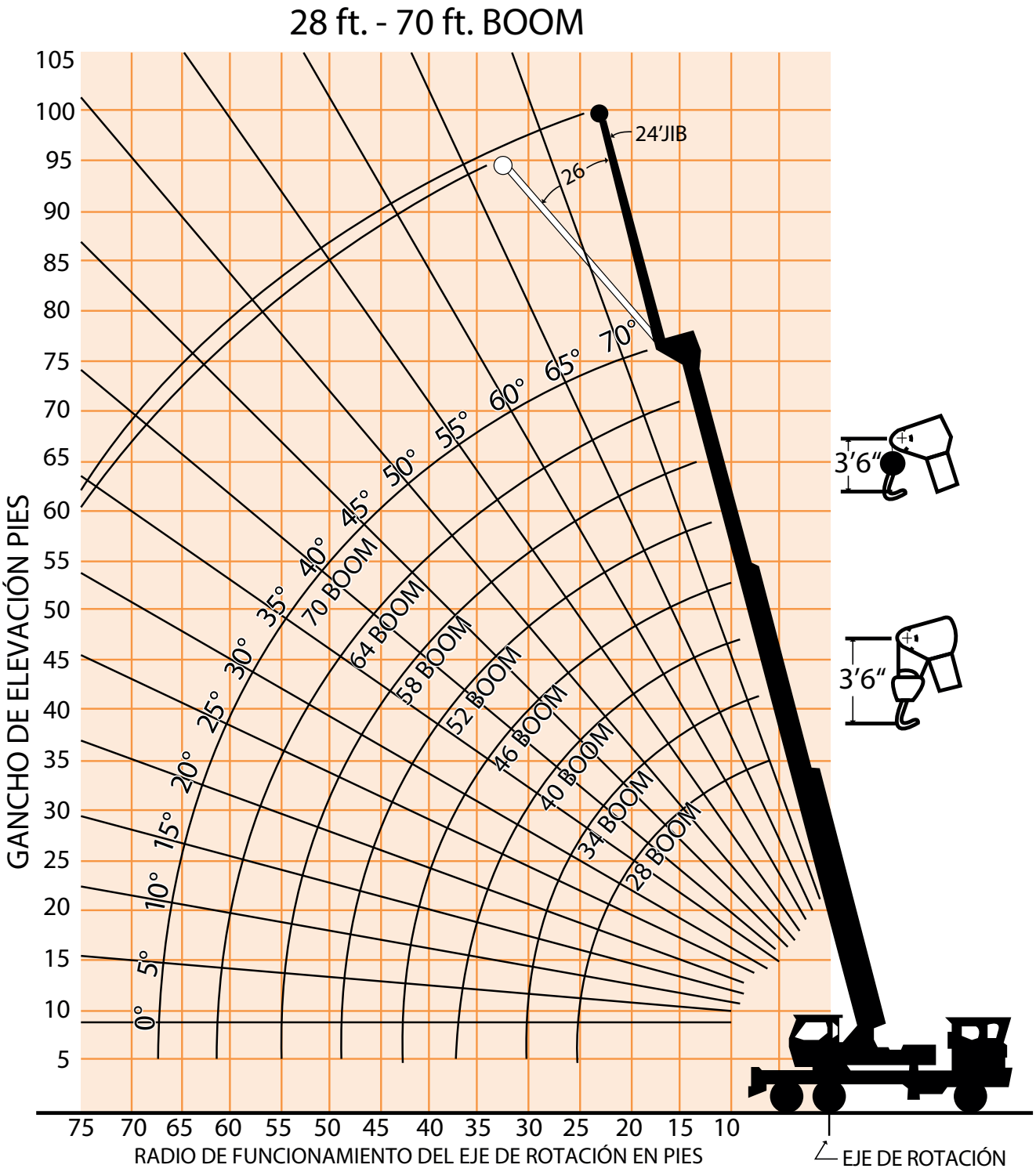

Dimensiones
GROVE TMS180

18 TON

R-18A / R-18S

ALTURA MÁXIMA	ANCHO MÁXIMO	EXP. ESTABILIZADOR	ESTABILIZADORES RANGO COMPLETO	LARGO MÁXIMO
3.20 mts	2.44 mts	1.27 mts	4.46 mts	7.87 mts

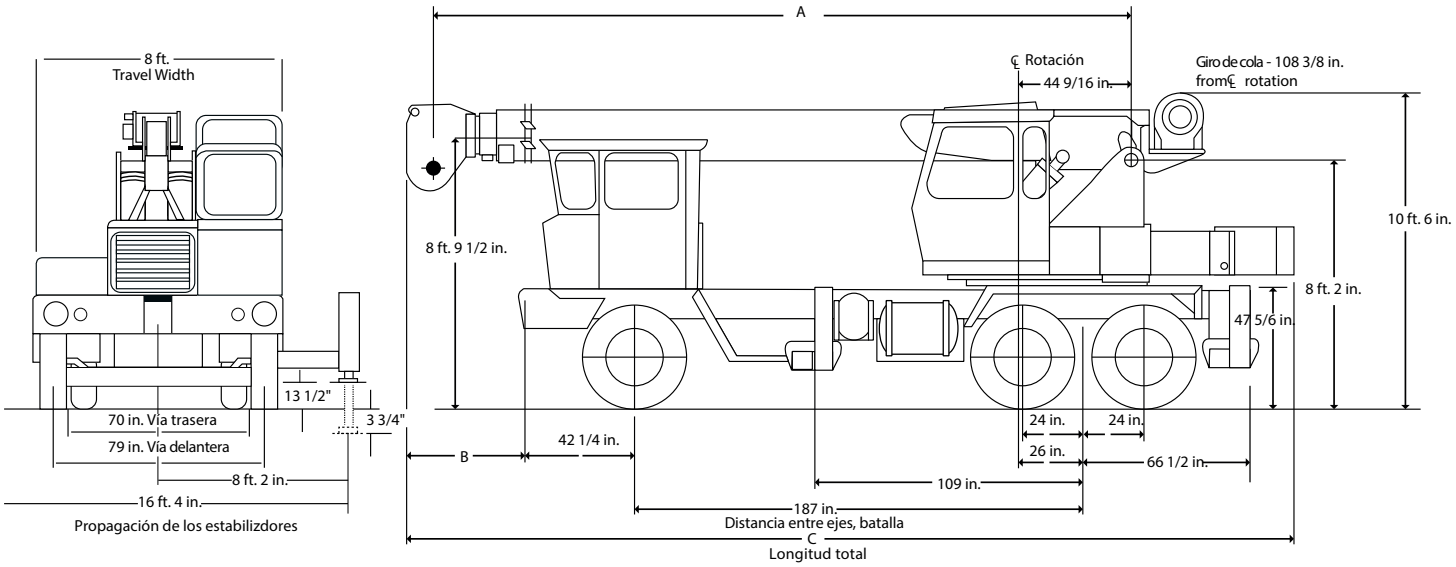

*EQUIPO OPCIONAL

MEJORAMIENTO CONTINUO Y AVANCES DE INGENIERÍA HACEN QUE SEA NECESARIO QUE NOSOTROS NOS RESERVEMOS EL DERECHO DE REALIZAR LAS ESPECIFICACIONES, EQUIPO Y CAMBIO DE PRECIOS SIN PREVIO AVISO.

BOOM	A	B	C
28 ft. - 70 ft.	27 ft. - 7 1/2 in.	7 ft. - 8 in.	33 ft. 5-7/16 in.
24 ft. - 78 ft.	24 ft. - 2 in.	4 ft. - 2 1/2 in.	29 ft. 11-13/16 in.

Capacidad de Levantamiento

Modelo TM275 LP GROVE

30 TON

R30-A

RADIO EN PIES		MANUAL SECCIÓN RETRAÍDO LONGITUD DEL BOOM EN PIES							MANUAL FLY EXTENDIDO
	32	38	44	50	56	62	68	71	92
12	60000	50000	45500	42500	40000				
15	46500	42000	40000	37000	34500	28000	26000	26000	26000
20	34000	32500	31000	29500	28000	25500	22000	20000	12000
25	23000	22300	21700	21100	20000	19000	18000	17000	11500
30		16300	16300	16300	16150	16000	15500	15000	11000
40			11000	11000	10500	10000	10000	10000	9300
50					6700	6600	6500	6500	6500
60							4100	4100	4100
70									3300
80									2300
88									1500

MIN. ANGULO BOOM	NO	26
	DESPLAZAMIENTO	DESPLAZAMIENTO
75°	4.400	2.150
70	4.150	2.000
65	3.875	1.825
60	3.600	1.725
55	3.350	1.575
50	3.075	1.475
45	2.800	1.350
40	2.525	1.175
35	2.250	1.075
30	1.975	950
25	1.700	8.00

Diagrama de Elevación
Modelo TM275 LP GROVE

30 TON

R30-A

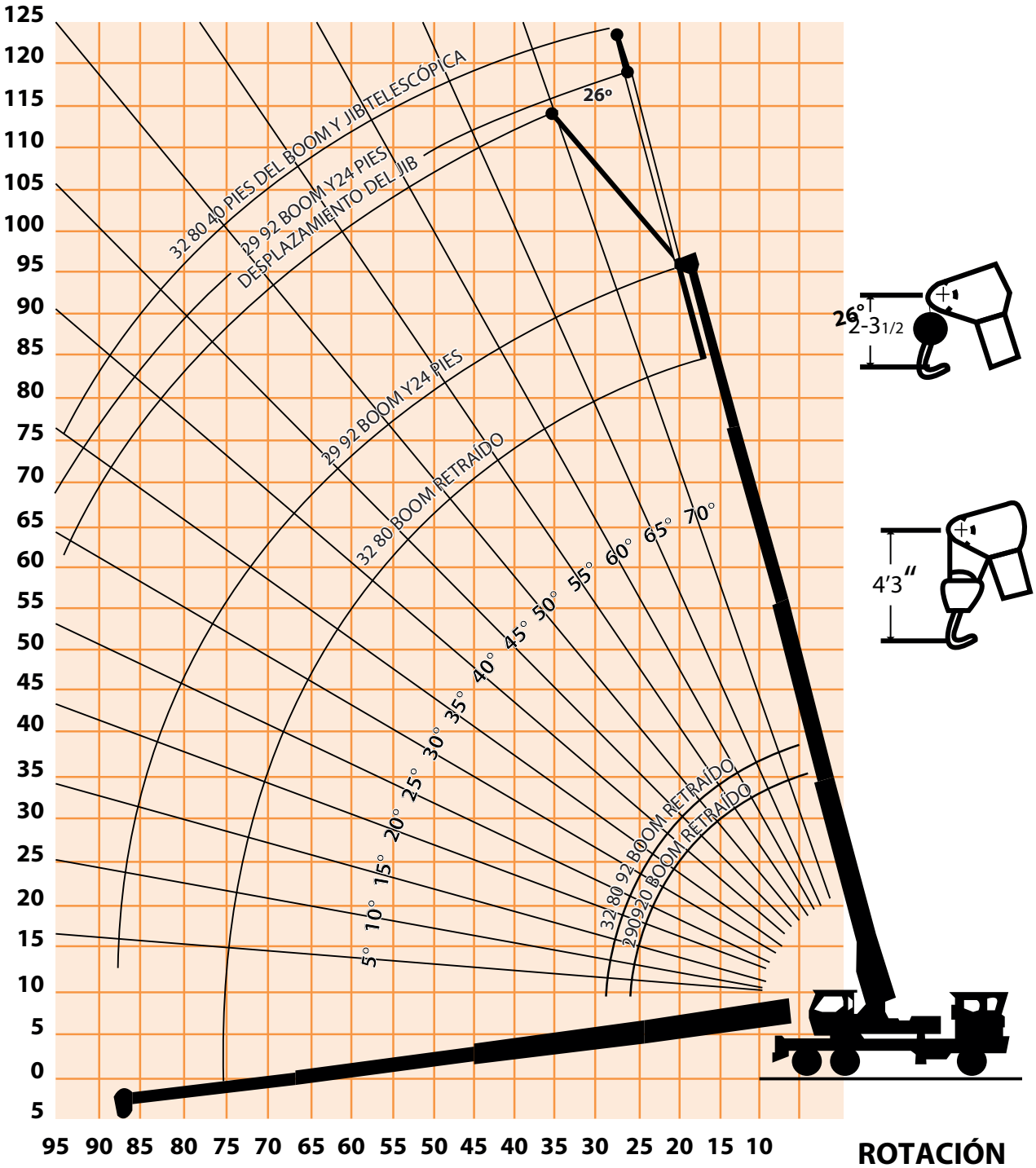

Dimensiones
Modelo TM275 LP GROVE

30 TON

R30-A

ALTURA MÁXIMA.	ANCHO MÁXIMO.	EXT ESTABILIZADOR	ESTABILIZADORES RANGO COMPLETO	LARGO MÁXIMO.
3.65 mts	2.44 mts	1.50 mts	5.50 mts	9.50 mts

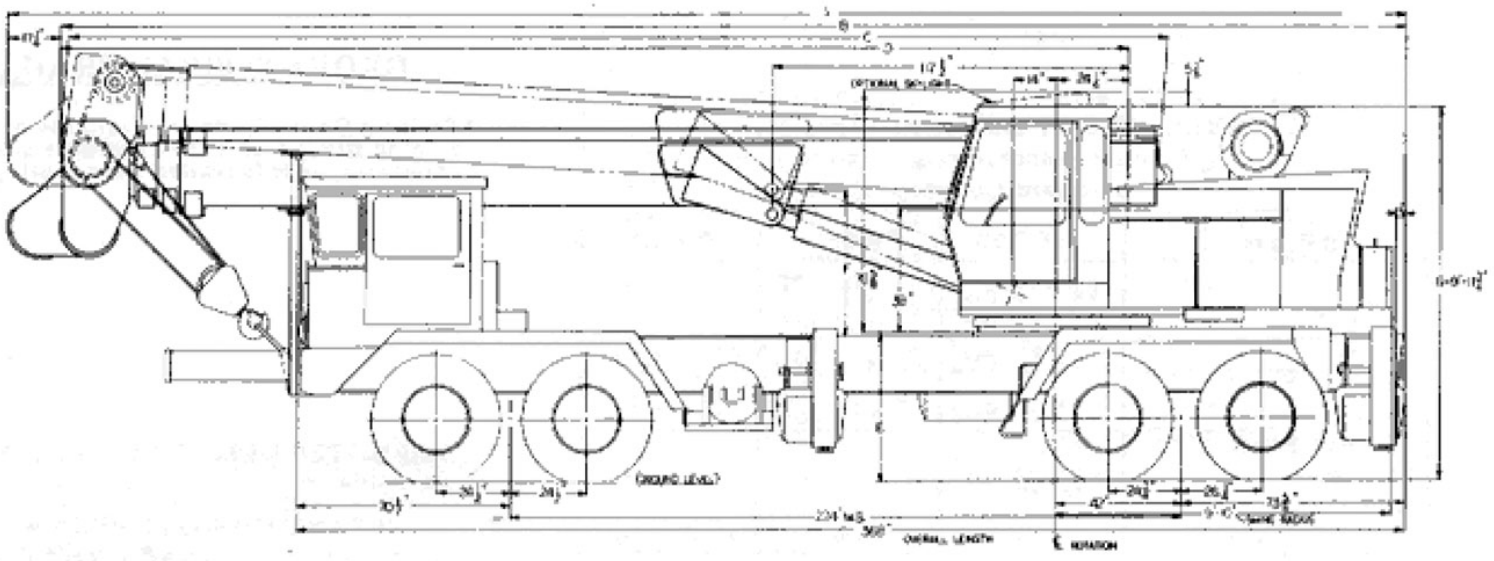

Capacidad de Levantamiento

Modelo TMS300LP

35 TON

R35-T

EL ESTABILIZADOR COMPLETAMENTE EXTENDIDO, EN LA PARTE TRASERA

Radio en pies	Longitud del Boom Principal en Pies Power Pinned Fly Retraído									Power Pin.Fly & 81ft.	32 ft. Ext. & 104 ft.
	34	38	44	50	56	62	68	74	81	*104	*136
10	**70.000**	**68.000**	**64.000**	**60.000**							
12	65.000	62.500	57.500	54.000	51.000	49.000					
15	57.000	55.000	50.000	46.500	43.900	41.900	40.000	38.600			
20	47.000	43.000	39.500	36.500	34.500	32.700	31.400	30.000	28.700		
25	35.675	33.300	31.000	30.000	28.100	26.500	25.300	24.200	23.100	20.000	
30	25.200	25.200	25.200	25.200	23.500	22.100	21.000	20.000	19.000	17.750	
35			19.340	19.340	19.340	18.700	17.700	16.800	16.00	15.600	9.600
40			15.190	15.190	15.190	15.190	15.910	14.400	13.600	13.100	8.750
45				12.310	12.310	12.310	12.310	12.310	11.700	11.300	7.900
50					10.000	10.000	10.000	10.000	10.000	9.930	7.050
55						8.180	8.180	8.180	8.180	8.710	6.350
60							6.650	6.650	6.650	7.680	5.800
65							5.280	5.280	5.280	6.800	5.200
70								4.140	4.140	5.990	4.750
75									3.320	5.000	4.350
80										4.060	4.050
85										3.290	3.700
90										2.730	3.280
95										2.210	2.870
100										1.680	2.470
105											2.080
110											1.700
115											1.340
120											1.010

A6-829-001666A

Capacidad de Levantamiento

Modelo TMS300LP

35 TON

R35-T

EL ESTABILIZADOR COMPLETAMENTE EXTENDIDO, POR ENCIMA

Radio en pies	Longitud del Boom en pies Power Pinned Fly Retraido									Power Pin.Fly & 81ft.	32 ft. Ext. & 104 ft.
	34	38	44	50	56	62	68	74	81	*104	*136
10	**70.000**	**68.000**	**64.000**	**60.000**							
12	65.000	62.500	57.500	54.000	51.000	49.000					
15	57.000	55.000	50.000	46.500	43.900	41.900	40.000	38.600			
20	46.890	43.000	39.500	36.500	34.500	32.700	31.400	30.000	28.700		
25	29.450	29.450	29.450	29.450	28.100	26.500	25.300	24.200	23.100	20.000	
30	20.560	20.560	20.560	20.560	20.560	20.560	20.560	20.000	19.000	17.750	
35			15.450	15.450	15.450	15.450	15.450	15.450	15.450	15.600	9.600
40			11.410	11.410	11.410	11.410	11.410	11.410	11.410	13.100	8.750
45				8.450	8.450	8.450	8.450	8.450	8.450	10.990	7.900
50					6.630	6.630	6.630	6.630	6.630	8.750	7.050
55						5.280	5.280	5.280	5.280	7.130	6.350
60							4.090	4.090	4.090	5.650	5.800
65							3.060	3.060	3.060	4.500	5.190
70								2.150	2.150	3.600	4.440
75									1.300	2.840	3.690
80										2.150	2.950
85										1.550	2.370
90										1.020	1.930
95											1.530
100											1.130

A6-829-001672A

Diagrama de Elevación

Modelo TMS300LP

35 TON

R35-T

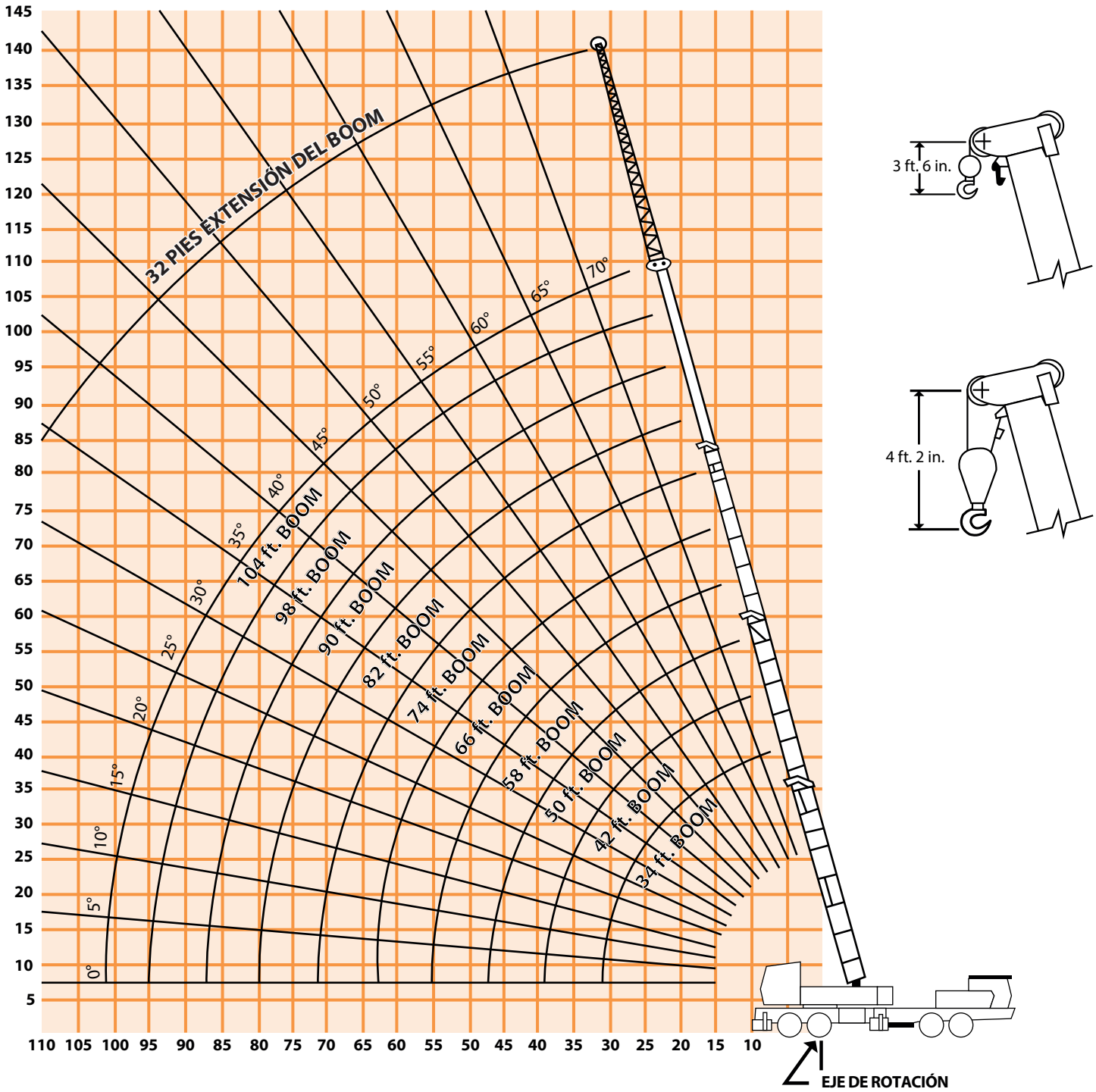

Dimensiones
Modelo TMS300LP

35 TON

R35-T

ALTURA MÁXIMA.	ANCHO MÁXIMO.	EXT. ESTABILIZADORES	ESTABILIZADORES RANGO COMPLETO	LARGO MÁXIMO.
3.40 mts	2.44 mts	1.70 mts	5.85 mts	10.90 mts

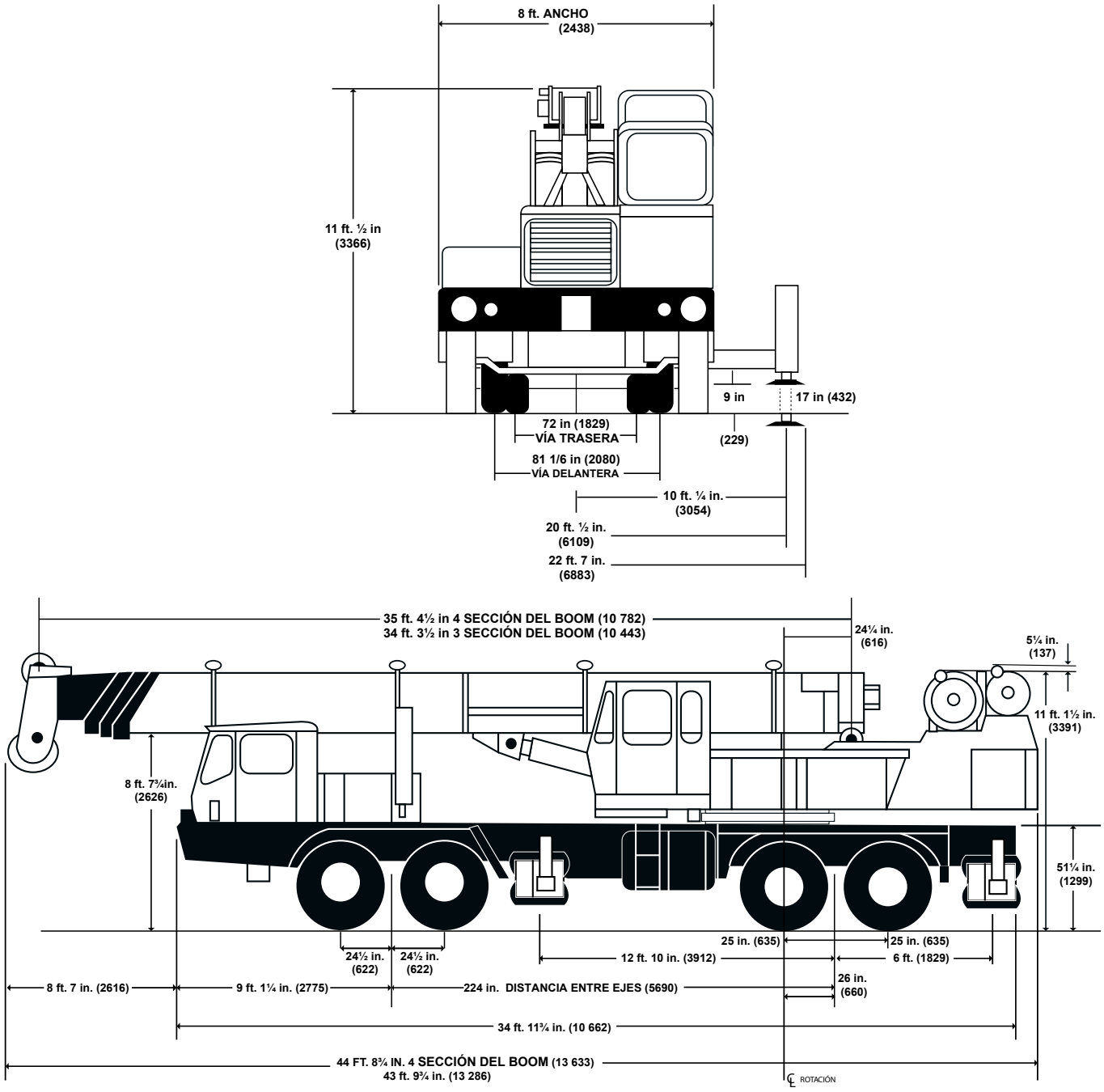

Capacidad de Levantamiento

Modelo TMS475

50 TON

R50-A

34 ft. - 116 ft. BOOM

EL ESTABILIZADOR TOTALMENTE EXTENDIDO - SOBRE LOS COSTADOS

Radio en pies	Longitud del Boom en Pies							Power Pin. Fly & 85 ft.	84 ft. + 32 ft. Ext.5	32 ft. Ext. &110 ft
	*35	40	45	55	65	75	85	110	**117	142
10	100.000 (71)	74.000 (73.5)	72.000 (75.5)							
12	90.000 (67.5)	70.000 (70.5)	67.500 (73)	64.000 (76.5)						
15	72.000 (62.5)	63.700 (66)	61.000 (69)	55.000 (73)	44.700 (76)					
20	53.000 (52.5)	52.200 (57.5)	49.800 (62)	44.000 (67.5)	37.900 (71)	35.000 (74)	31.000 (76.5)			
25	39.150 (41.5)	39.150 (48.5)	39.150 (54)	36.300 (61.5)	31.900 (66)	29.200 (70)	27.500 (73)	20.000 (77)	17.500 (76.5)	
30	27.300 (26)	27.300 (38)	27.300 (46)	27.300 (55.5)	27.000 (61.5)	25.000 (66)	23.900 (69)	17.700 (75)	16.440 (74.5)	
35		20.900 (23.5)	20.900 (36)	20.900 (49)	20.900 (56.5)	20.900 (61.5)	20.500 (65.5)	15.200 (72.5)	14.100 (72)	9.600 (77)
40			16.850 (22)	16.850 (41.5)	16.850 (51)	16.850 (57)	16.850 (61.5)	13.200 (69.5)	12.400 (70)	8.340 (74.5)
45				13.430 (32.5)	13.430 (45)	13.430 (52)	13.430 (57.5)	11.600 (66.5)	11.100 (67)	7.540 (72.5)
50				10.920 (20)	10.920 (38)	10.920 (47.5)	10.920 (53.5)	10.300 (63.5)	10.000 (64.5)	6.830 (70.5)
55					8.930 (30)	8.930 (42)	8.930 (49)	9.200 (60.5)	9.130 (61.5)	6.240 (68)
60					7.330 (18.5)	7.330 (35.5)	7.330 (44.5)	8.250 (57.5)	8.380 (59)	5.710 (66)
65						5.870 (28)	5.870 (39.5)	7.420 (54.5)	7.680 (56)	5.240 (63.5)
70						4.530 (17.5)	4.530 (33.5)	6.360 (51)	6.400 (53)	4.800 (61.5)
75							3.360 (26.5)	5.290 (47.5)	5.320 (49.5)	4.420 (59)
80							2.260 (16.5)	4.350 (43.5)	4.460 (46)	4.070 (56.5)
85								3.650 (39.5)	3.710 (42.5)	3.740 (54)
90								3.020 (35)	3.040 (38.5)	3.440 (51.5)
95								2.460 (30)	2.500 (34.5)	3.160 (49)
100								1.900 (29.5)	2.070 (30)	2.620 (46)
105								1.430 (15)	1.720 (24.5)	2.120 (43)
110									1.500 (17)	1.730 (39.5)
115										1.380 (36.5)
120										1.040 (32.5)

A6-829-002754 & -002760

Capacidad de Levantamiento

Modelo TMS475

50 TON R50-A

EL ESTABILIZADORES TOTALMENTE EXTENDIDO - SOBRE LA PARTE TRASERA

Radio en pies	Longitud del Boom en Pies							Power Pin. Fly & 85 ft.	84 ft. + 32 ft. Ext.	32 ft. Ext. &110 ft.
	*34	40	45	55	65	75	85	110	**117	142
10	100.000 (71)	74.000 (73.5)	72.000 (75.5)							
12	90.000 (67.5)	70.000 (70.5)	67.500 (73)	64.000 (76.5)						
15	72.000 (62.5)	63.700 (66)	61.000 (69)	55.000 (73)	44.700 (76)					
20	53.000 (52.5)	52.200 (57.5)	49.800 (62)	44.000 (67.5)	37.900 (71.5)	35.000 (74)	31.000 (76.5)			
25	38.630 (41.5)	38.630 (48.5)	38.630 (54)	36.300 (61.5)	31.900 (66)	29.200 (70)	27.500 (73)	20.000 (77)	17.500 (76.5)	
30	27.010 (26)	27.010 (38)	27.010 (46)	27.010 (55.5)	27.000 (61.5)	25.000 (66)	23.900 (69)	17.700 (75)	16.400 (74.5)	
35		19.610 (23.5)	19.610 (36)	19.610 (49)	19.610 (56.5)	19.610 (61.5)	19.610 (65.5)	15.200 (72.5)	14.100 (72)	9.600 (77)
40			14.790 (22)	14.790 (41.5)	14.790 (51)	14.790 (57)	14.790 (61.5)	13.200 (69.5)	12.400 (69.5)	8.340 (74.5)
45				11.770 (32.5)	11.770 (45)	11.770 (52)	11.770 (57.5)	11.600 (66.5)	11.100 (67)	7.540 (72.5)
50				9.220 (20)	9.220 (38)	9.220 (47.5)	9.220 (53.5)	10.300 (63.5)	10.000 (64)	6.830 (70.5)
55					7.540 (30)	7.540 (40)	7.540 (49)	9.200 (60.5)	9.190 (61.5)	6.240 (68)
60					6.010 (18.5)	6.010 (35.5)	6.010 (44.5)	7.910 (57.5)	8.030 (58.5)	5.710 (66)
65						4.720 (28)	4.720 (39.5)	6.430 (54.5)	6.490 (55.5)	5.240 (63.5)
70						3.680 (17.5)	3.680 (33.5)	5.150 (51)	5.210 (53)	4.800 (61.5)
75							2.750 (26.5)	4.070 (47.5)	4.130 (49.5)	4.420 (59)
80							1.920 (16.5)	3.250 (43.5)	3.430 (46)	4.070 (56.5)
85								2.590 (39.5)	2.760 (42.5)	3.640 (54)
90								1.960 (35)	4.630 (38.5)	2.960 (51.5)
95								1.360 (30)	1.810 (34.5)	2.350 (49)
100									1.310 (30)	1.760 (46)
105										1.090 (43)

A6-829-002748 & -002760

Diagrama de Elevación

Modelo TMS475

50 TON

R50-A

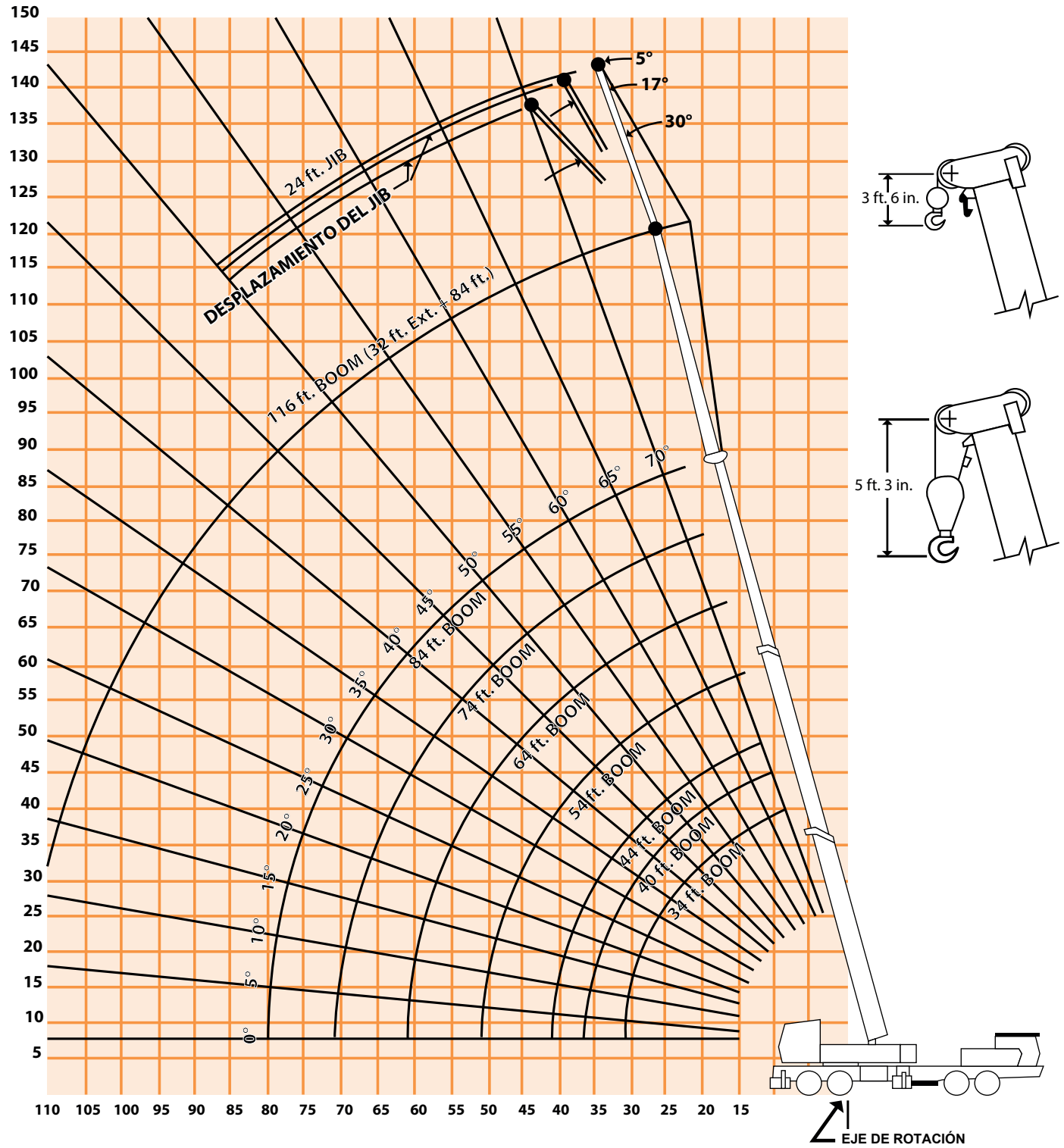

Dimensiones
Modelo TMS475

50 TON

R50-A

ALTURA MÁXIMA.	ANCHO MÁXIMO.	EXT. ESTABILIZADORES	ESTABILIZADORES RANGO COMPLETO	LARGO MÁXIMO.
3.40 mts	2.43 mts	2.30 mts	5.73 mts	10.66 mts

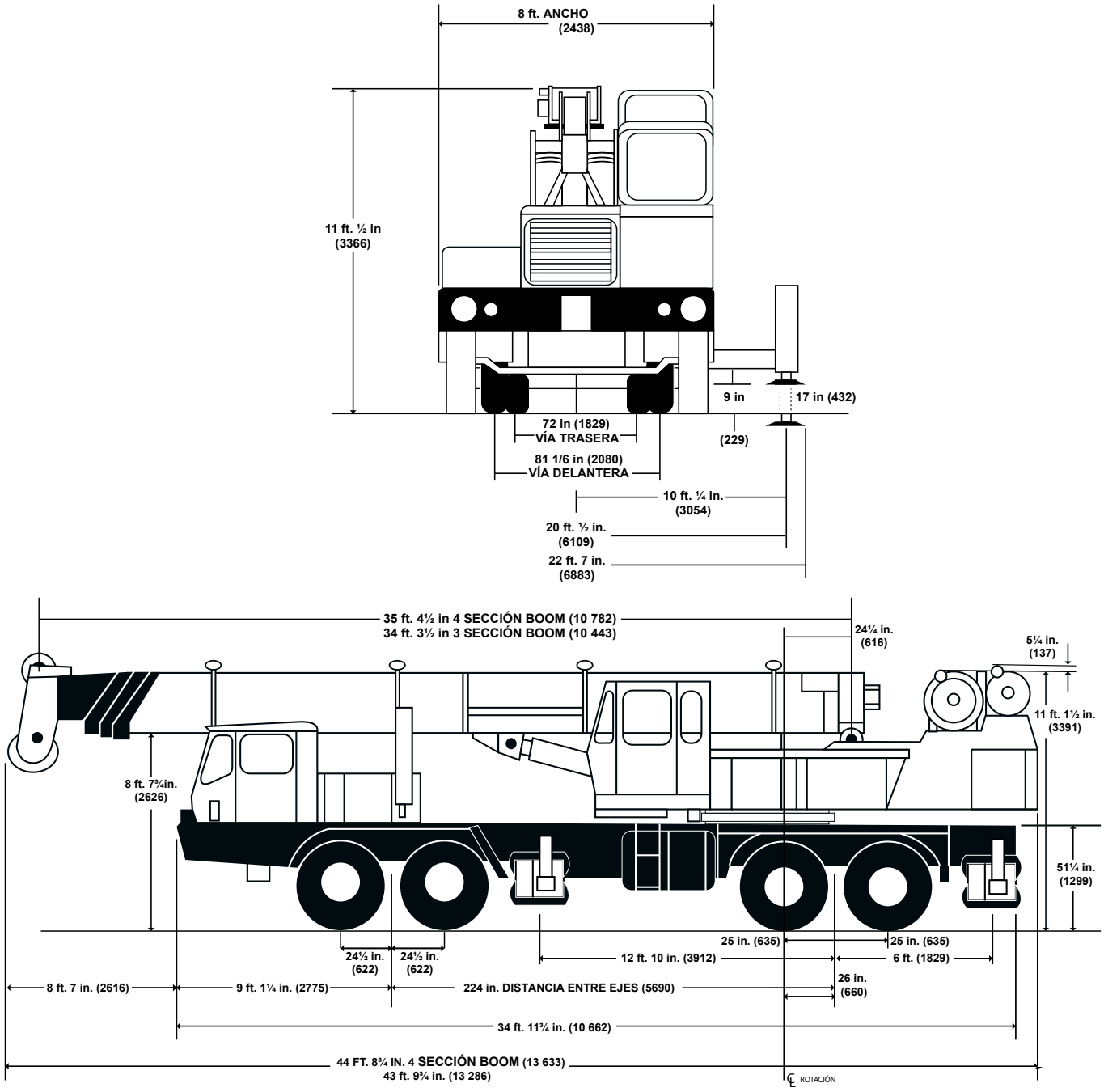

Capacidad de Levantamiento

Modelo TMS700B

50 TON

R50-B

35 - 110 ft.
(10.6 - 33.5 m)

7,800 lbs.
(3538 kg)

100%

En la Parte Trasera

Longitud de Brazo Hidráulico

Libras

(Pies)	35	40	50	*60	70	80	90	100	110
9	@100,000 (67.5)								
9	90,000 (67.5)								
10	80,000 (66)	68,000 (69.5)	58,150 (74)						
12	67,400 (62)	63,800 (66)	55,450 (71.5)	44,600 (75)					
15	58,050 (56)	54,700 (61)	48,050 (67.5)	42,250 (71.5)	35,600 (74.5)	33,000 (77)			
20	44,950 (44.5)	43,000 (52)	39,400 (61)	33,600 (66.5)	30,500 (70.5)	28,000 (73.5)	25,500 (75.5)	23,300 (77.5)	
25	35,200 (28.5)	35,050 (41.5)	32,400 (54)	27,750 (61)	25,200 (66)	23,800 (69.5)	22,000 (72)	20,400 (74.5)	18,500 (76)
30		28,400 (27)	27,150 (46)	23,350 (55)	21,100 (61)	20,400 (65.5)	19,300 (68.5)	17,550 (71.5)	15,750 (73.5)
35			23,200 (36.5)	20,000 (49)	18,050 (56)	17,400 (61.5)	16,400 (65)	15,200 (68)	13,650 (70.5)
40			18,850 (24)	17,250 (41.5)	15,650 (50.5)	15,050 (57)	14,150 (61.5)	13,300 (65)	12,000 (68)
45				15,000 (33)	13,600 (45)	13,200 (52.5)	12,350 (57.5)	11,550 (61.5)	10,600 (65)
50				12,800 (21.5)	11,950 (38.5)	11,600 (47.5)	10,850 (53.5)	10,100 (58.5)	9,500 (62)
55					10,500 (31)	10,300 (42)	9,630 (49.5)	8,950 (54.5)	8,470 (58.5)
60					9,300 (20)	9,130 (36)	8,570 (45)	7,950 (51)	7,500 (55.5)
65						8,120 (29)	7,640 (40)	7,080 (47)	6,670 (52)
70						7,230 (19)	6,800 (34)	6,330 (42.5)	5,940 (48.5)
75							6,060 (27.5)	5,670 (38)	5,300 (45)
80							5,400 (18)	5,080 (32.5)	4,740 (40.5)
85								4,540 (26)	4,230 (36)
90								4,030 (17)	3,780 (31)
95									3,370 (25)
100									2,990 (16)
Mínimo ángulo de boom (grados.) de longitud indicada (sin carga)									0
Máxima longitud de boom (ft.) en 0 grados ángulo de boom (sin carga)									110

NOTA: ( ) Los ángulos del boom están en grados.
@Capacidad máxima de 100.000 kg en la parte trasera sólo dentro del arco de 6° cualquiera de los dos lados de la línea central.

Ángulo del Boom	35	40	50	*60	70	80	90	100	110
0°	15,500 (27.8)	12,240 (33)	7,860 (43)	4,970 (52.8)	3,670 (63)	2,710 (73)	1,960 (83)	1,360 (93)	880 (102.8)

NOTA: ( ) Referencia radios en pies.
*60 ft. de longitud del boom es de la mitad adentro extendido y mitad afuera extendido.

A6-829-009967B

Capacidad de Levantamiento

Modelo TMS700B

50 TON

R50-B

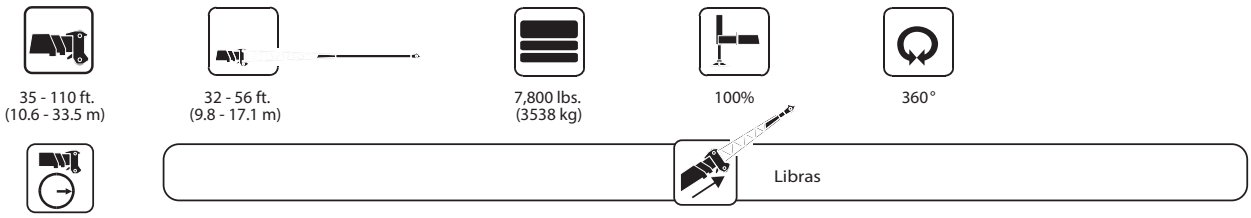

	32 ft. LONGITUD			44 ft. LONGITUD			56 ft. LONGITUD		
(Pies)	0° DESPLAZAMIENTO	15° DESPLAZAMIENTO	30° DESPLAZAMIENTO	0° DESPLAZAMIENTO	15° DESPLAZAMIENTO	30° DESPLAZAMIENTO	0° DESPLAZAMIENTO	15° DESPLAZAMIENTO	30° DESPLAZAMIENTO
30	9,500 (78)								
35	8,710 (76)	*7,500 (78)		7,320 (77.5)					
40	8,000 (74)	7,070 (75.5)	*5,800 (78)	6,880 (75.5)			5,560 (77)		
45	7,340 (71.5)	6,760 (73.5)	5,690 (76)	6,490 (74)	5,060 (77.5)		5,250 (75.5)		
50	6,740 (69.5)	6,470 (71.5)	5,440 (73.5)	6,140 (72)	4,840 (75.5)	*3,770 (78)	4,970 (73.5)	3,900 (78)	
55	6,190 (67)	6,210 (69)	5,210 (71.5)	5,820 (69.5)	4,650 (73.5)	3,600 (76)	4,710 (72)	3,740 (76)	
60	5,500 (65)	5,970 (67)	5,010 (69)	5,530 (67.5)	4,460 (71.5)	3,450 (74)	4,480 (70)	3,600 (74.5)	2,650 (78)
65	4,850 (62.5)	5,280 (64.5)	4,820 (67)	5,220 (65.5)	4,300 (69.5)	3,320 (72)	4,270 (68)	3,410 (72.5)	2,540 (76)
70	4,270 (60)	4,670 (62)	4,650 (64.5)	4,640 (63.5)	4,140 (67.5)	3,190 (70)	4,070 (66.5)	3,220 (70.5)	2,430 (74)
75	3,740 (57.5)	4,110 (59.5)	4,420 (62)	4,110 (61.5)	3,940 (65)	3,070 (67.5)	3,890 (64.5)	3,050 (68.5)	2,340 (72.5)
80	3,260 (55)	3,600 (57)	3,880 (59.5)	3,640 (59)	3,750 (63)	2,970 (65.5)	3,720 (62.5)	2,890 (66.5)	2,250 (70)
85	2,810 (52.5)	3,120 (54.5)	3,380 (57)	3,200 (57)	3,570 (61)	2,870 (63)	3,530 (60.5)	2,750 (64.5)	2,170 (68)
90	2,410 (49.5)	2,690 (52)	2,920 (54)	2,800 (54.5)	3,190 (58.5)	2,780 (60.5)	3,130 (58.5)	2,620 (62.5)	2,100 (66)
95	2,030 (47)	2,290 (49)	2,490 (51)	2,430 (52)	2,790 (56)	2,700 (58)	2,760 (56.5)	2,500 (60.5)	2,030 (64)
100	1,690 (43.5)	1,920 (46)	2,100 (48)	2,080 (49.5)	2,420 (53.5)	2,630 (55.5)	2,420 (54.5)	2,390 (58.5)	1,970 (61.5)
105	1,370 (40.5)	1,580 (42.5)	1,730 (45)	1,770 (47)	2,070 (51)	2,320 (52.5)	2,110 (52)	2,290 (56)	1,910 (59.5)
110	1,070 (37)	1,250 (39)	1,380 (41.5)	1,470 (44)	1,750 (48.5)	1,970 (50)	1,820 (49.5)	2,180 (54)	1,860 (57)
115				1,200 (41)	1,450 (45.5)	1,640 (46.5)	1,540 (47.5)	1,880 (51.5)	1,810 (54)
120							1,290 (45)	1,600 (48.5)	1,670 (51.5)

NOTE: ( ) Los ángulos del boom están en grados.
*Esta capacidad se basa en el máximo ángulo del boom.

A6-829-009539G

Diagrama de Elevación

Modelo TMS700B

50 TON

R50-B

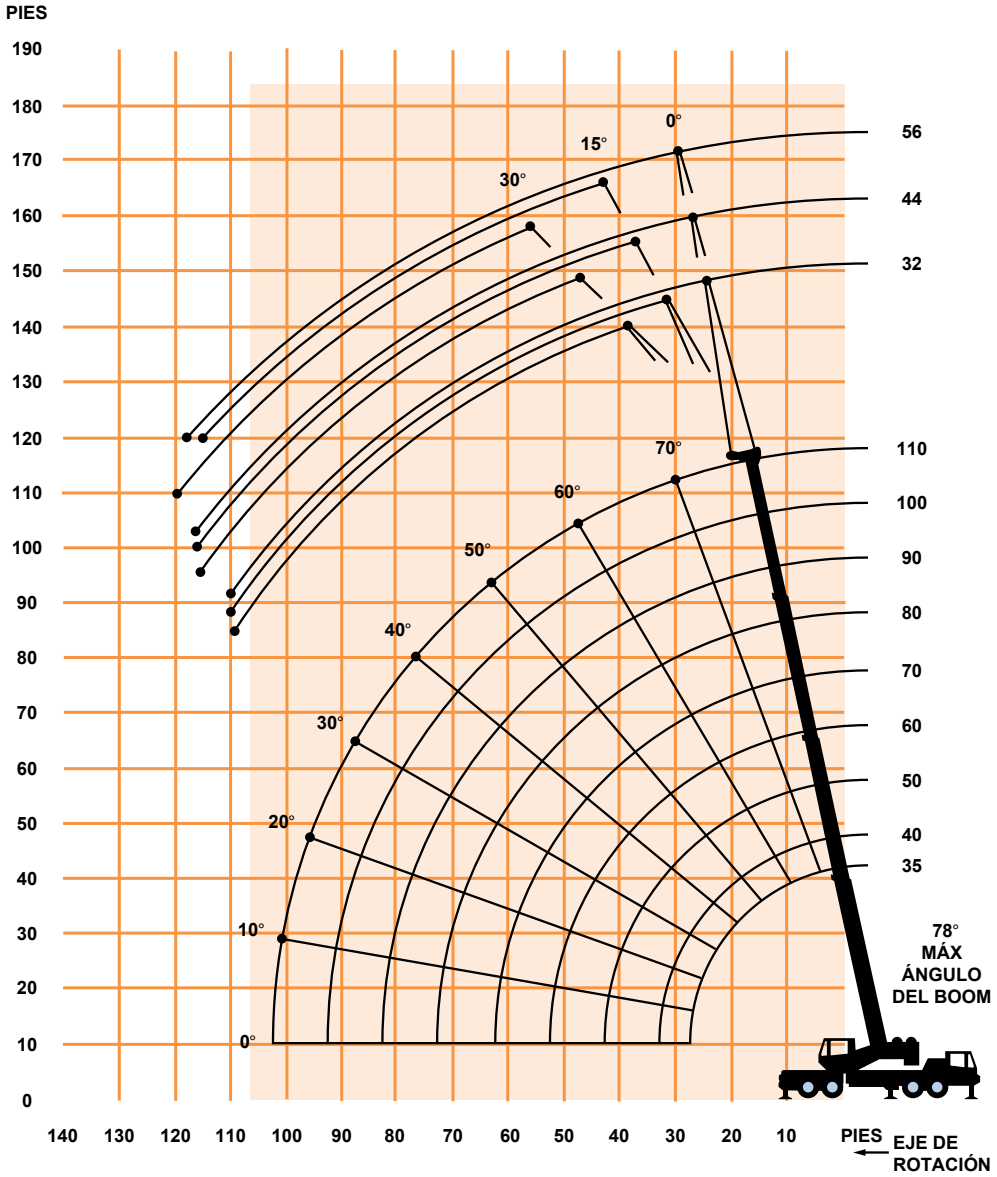

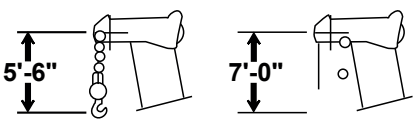

LAS DIMENSIONES SON MAYORES
PARA LOS GANCHOS DE POLEA
Y LA BOLA DE DEMOLICIÓN,
CON EL BLOQUE ANTI-TWO ACTIVADO.

Dimensiones
Modelo TMS700B

50 TON

R50-B

ALTURA MÁXIMA.	ANCHO MÁXIMO.	EXT. ESTABILIZADORES	ESTABILIZADORES RANGO COMPLETO	LARGO MÁXIMO.
3.25 mts	2.50 mts	1.90 mts	6.10 mts	12.80 mts

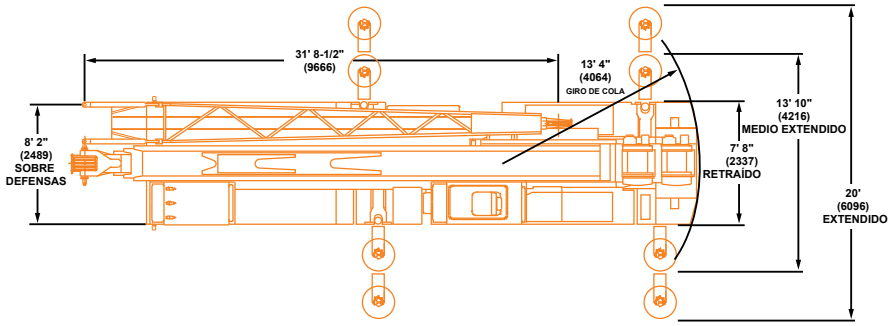

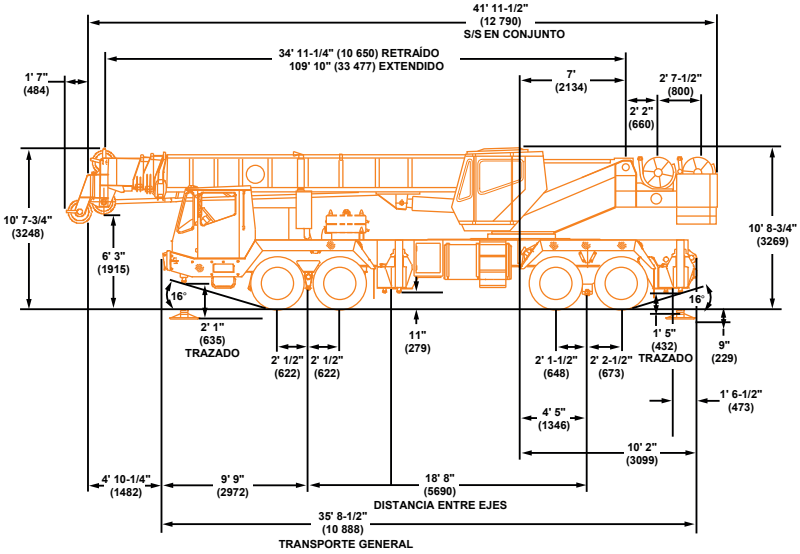

Nota: ( ) Referencia dimensiones en mm.

PESO ADMISIBLE	FRENTE 39,504 lbs. FRENTE	TRASERA 49,680 lbs. TRASERA	GVW 89,184 lbs. GVW
Máquina básica con 110 pies. (33,5 M) de boom	28,588 lbs. (12 968 kg)	38,174 lbs. (17 316 kg)	66,762 lbs. (30 283 kg)
32 - 56 ft. (9.8 - 17.1 m) tele lateral	2,035 lbs. (923 kg)	300 lbs. (136 kg)	2,335 lbs. (1059 kg)
32 ft. (9.8 m) fijo lateral	1,448 lbs. (657 kg)	169 lbs. (77 kg)	1,617 lbs. (733 kg)
Elevador principal y auxiliar con cuerda	(194) lbs. [(88 kg)]	685 lbs. (311 kg)	491 lbs. (223 kg)
Punta del brazo auxiliar	258 lbs. (117 kg)	(115) lbs. [(52 kg)]	143 lbs. (65 kg)
50 ton bloque	1,525 lbs. (692 kg)	(303) lbs. [(137 kg)]	1,222 lbs. (554 kg)
15 ton bloque	474 lbs. (215 kg)	(94) lbs. [(43 kg)]	380 lbs. (172 kg)
10 ton bola	699 lbs. (317 kg)	(139) lbs. [(63 kg)]	560 lbs. (254 kg)
7,800 lbs. (3538 kg) cwt. sobre s/s	(2,926) lbs. [(1327 kg)]	10,726 lbs. (4865 kg)	7,800 lbs. (354 kg)
7,800 lbs. (3538 kg) cwt. sobre carga	6,704 lbs. (3041 kg)	1,096 lbs. (497 kg)	7,800 lbs. (354 kg)
3,900 lbs. (1769 kg) cwt. sobre carga/3,900 lb s. (1769 kg) on s/s	1,889 lbs. (857 kg)	5,911 lbs. (2681 kg)	7,800 lbs. (354 kg)

Radio de giro. . . . . . 43' 9" (13 335 mm)

Capacidad de Levantamiento

Modelo TM800

80 TON

R80-A

Radio en pies	Longitud del Boom Trapezoidal en pies							114. 32 Ext.
	*36	49	62	75	88	101	114	146
12	160.000	103.000						
15	120.000	100.000	81.000	76.500	63.000			
20	93.000	90.000	79.000	68.000	59.400	54.000	50.000	
25	70.000	70.000	70.000	64.000	54.000	52.200	43.200	30.000
30	55.000	55.000	55.000	50.000	44.100	43.200	36.000	27.950
35		40.000	40.000	40.000	36.000	34.000	32.400	25.900
40		32.000	32.000	32.000	30.000	29.000	27.400	23.800
45		26.000	26.000	26.000	26.000	26.000	25.000	21.700
50			22.320	22.320	22.320	22.320	21.000	19.450
60				15.800	15.800	15.800	15.800	15.250
70				11.300	11.300	11.300	11.300	13.000
80					8.450	8.450	8.450	10.390
90						6.100	6.100	7.740
100							4.250	5.450
105							3.500	4.600
110							2.800	3.940
115								3.400
120								2.930
125								2.510
130								2.110
135								1.710
140								1.310
144								990
150								

A6-829-000707B

**32 ft. Ext. Capacidades	
Ángulo del Boom	
80.0°	30.000
78.5	27.950
76.5	25.900
74.5	23.800
72.5	21.700
70.5	19.450
66.0	15.250
61.5	13.000
56.0	11.300
50.0	9.700
44.0	8.600
41.0	8.100
39.0	7.850
35.0	7.400
32.0	7.100
29.0	6.800
25.0	6.500
18.0	6.200
12.0	6.000
0.0	5.750

A6-829-000630A

Diagrama de Elevación

Modelo TM800

80 TON

R80-A

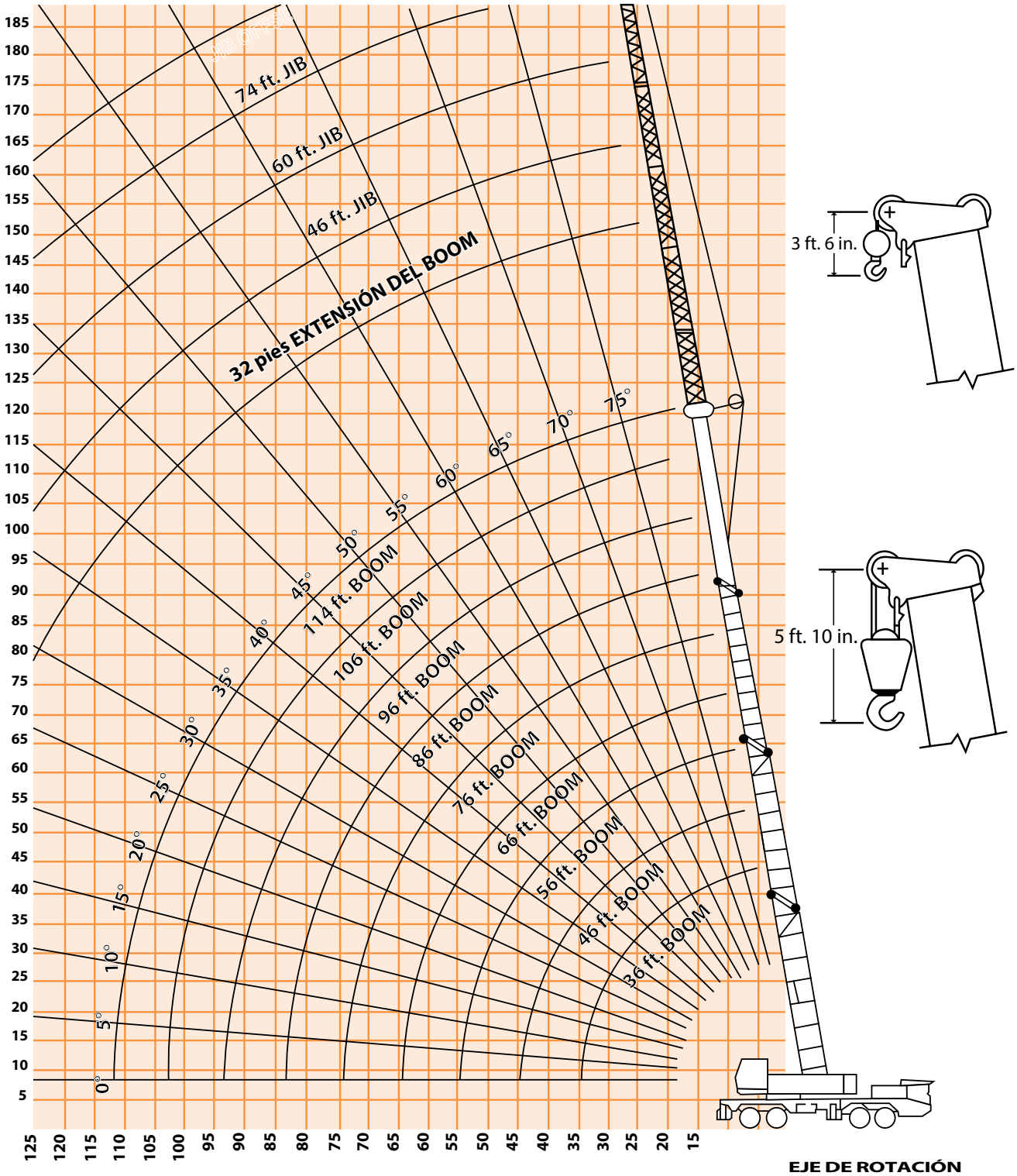

Dimensiones
Modelo TM800

80 TON

R80-A

ALTURA MÁXIMA	ANCHO MÁXIMO	EXP. ESTABILIZADOR	ESTABILIZADORES RANGO COMPLETO	LARGO MÁXIMO
4.00 mts	3.30 mts	2.06 mts	7.51 mts	14.70 mts

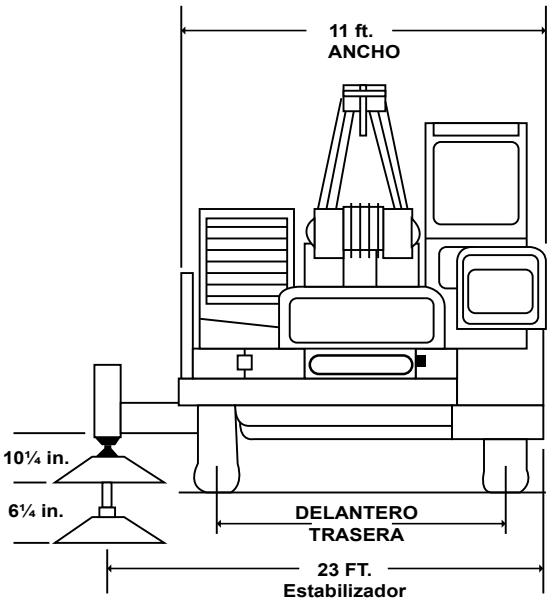

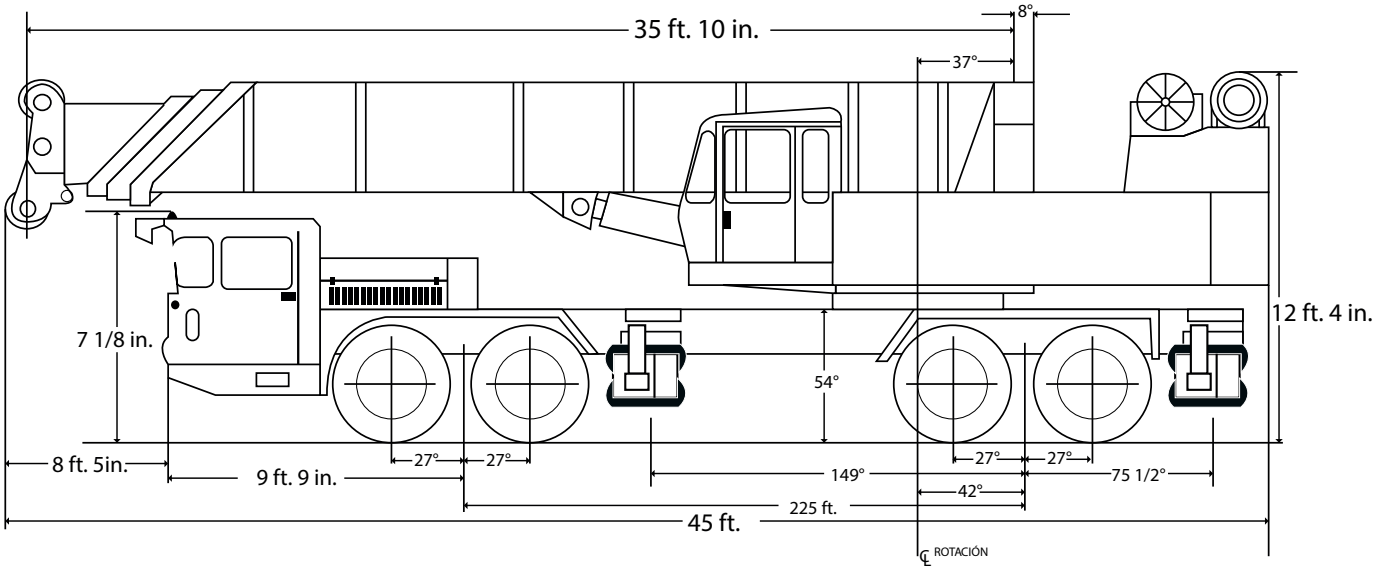

Capacidad de Levantamiento

Modelo TM1400

140 TON

R140-A / R140-B

CAPACIDAD DEL JIB

ÁNGULO DEL JIB	46 ft.		60 ft.		74 ft.		88 ft.	
	Ref. Radio		Ref. Radio		Ref. Radio		Ref. Radio	
70°	46.4	11.700	51.0	8.460	56.2	6.350	61.1	4.730
65	50.1	10.700	56.0	7.580	62.2	5.500	68.1	3.900
60	53.8	9.900	60.7	6.850	67.9	4.800	74.9	3.210
55	57.2	9.210	65.3	6.230	73.3	4.210	81.3	2.640
50	60.5	8.640	69.5	5.710	78.4	3.710	87.4	2.160
45	63.5	8.140	73.5	5.260	83.1	3.280	93.0	1.740

ESTABILIZADOR COMPLETAMENTE EXTENDIDO- 360°

Radio en pies	Longitud del Boom principal Pies									Power Pin. Fly & 14ft.	35 Ext & 173 t (2° Offset)
	46.0	58.0	70.0	82.0	94.0	106.0	118.0	130.0	141.0	173.0	205
12	280.000 (71.6)	143.500 (75.7)	142.000 (78.6)								
15	235.000 (67.4)	143.500 (72.5)	141.500 (76.1)	130.000 (78.4)							
20	173.600 (60.1)	143.500 (67.1)	123.500 (71.7)	112.000 (74.8)	102.000 (77.1)	90.300 (79.2)					
25	135.600 (52.0)	131.500 (61.4)	110.500 (67.2)	98.650 (71.0)	89.250 (73.9)	78.550 (76.3)	73.700 (78.1)	69.300 (79.8)			
30	106.000 (42.6)	106.000 (55.3)	98.000 (62.6)	88.350 (67.2)	78.750 (70.6)	69.250 (73.5)	65.100 (75.6)	61.000 (77.5)	60.000 (79.2)		
35	84.700 (30.4)	84.700 (48.6)	84.700 (57.7)	80.150 (63.2)	69.000 (67.3)	60.750 (70.5)	57.150 (73.0)	54.000 (75.3)	52.150 (77.1)		
40		70.500 (41.0)	70.500 (52.4)	70.500 (59.1)	61.300 (69.9)	54.000 (67.5)	50.600 (70.4)	48.300 (72.9)	45.850 (75.0)	38.000 (78.7)	
45		58.850 (31.7)	58.850 (46.7)	58.850 (54.7)	55.000 (60.3)	48.500 (64.5)	45.200 (67.7)	43.050 (70.6)	40.400 (72.8)	35.750 (77.0)	21.500 (79.3)
50		49.550 (17.2)	49.550 (40.2)	49.550 (50.1)	48.750 (56.6)	43.050 (61.3)	40.700 (64.9)	38.250 (68.1)	35.750 (70.6)	32.100 (75.2)	19.900 (77.9)
60			32.600 (22.2)	32.600 (39.4)	32.600 (48.5)	32.600 (54.6)	32.600 (59.2)	30.750 (63.2)	28.500 (66.2)	26.350 (71.7)	16.850 (74.9)
70				23.070 (24.6)	23.070 (39.1)	23.070 (47.2)	23.070 (53.0)	23.070 (57.9)	23.070 (61.5)	22.000 (68.1)	14.600 (71.9)
80					16.700 (26.6)	16.700 (38.6)	16.700 (46.3)	16.700 (52.3)	16.700 (56.5)	18.500 (64.3)	12.850 (68.8)
90						11.810 (27.6)	11.810 (38.5)	11.810 (46.1)	11.810 (51.2)	15.250 (60.4)	11.450 (65.6)
100							8.140 (28.8)	8.140 (39.0)	8.140 (45.4)	11.700 (56.3)	10.050 (62.4)
110							4.790 (12.1)	4.790 (30.3)	4.790 (38.8)	8.430 (52.0)	8.200 (59.0)
120								2.510 (17.2)	2.510 (30.8)	5.530 (47.3)	6.620 (55.5)
130										3.560 (42.2)	5.260 (51.8)
140										1.900 (36.5)	3.300 (47.9)
150											1.800 (43.7)
Mín. ángulo de boom(grados) de longitud indicada (sin carga)									15°	31°	39°
Máx. longitud de boom (ft.) en 0 grados ángulo de boom (sin carga)									136	158	181

A6-829-002918A & -002946B

Capacidad de Levantamiento

Modelo TM1400

140 TON

R140-A / R140-B

ESTABILIZADOR COMPLETAMENTE EXTENDIDO - POR ATRÁS

Radio en pies	Longitud del Boom principal Pies									Power Pin Fly & 141 ft.	32 ft. Ext. & 173 ft. (2º Offset)
	46.0	58.0	70.0	82.0	94.0	106.0	118.0	130.0	141.0	173.0	205.0
12	280.000 (71.5)	143.500 (75.7)	142.000 (78.6)								
15	235.000 (67.4)	143.500 (72.5)	141.500 (76.1)	130.000 (78.4)							
20	173.600 (60.1)	143.500 (67.1)	123.500 (71.7)	112.000 (74.8)	102.000 (77.1)	90.300 (79.2)					
25	135.600 (52.0)	131.500 (61.4)	110.500 (67.2)	98.650 (71.0)	89.250 (73.9)	78.550 (76.3)	73.700 (78.1)	69.300 (79.8)			
30	106.000 (42.6)	106.000 (55.3)	98.000 (62.6)	88.350 (67.2)	78.750 (70.6)	69.250 (73.5)	65.100 (75.6)	61.000 (77.5)	60.000 (79.2)		
35	84.700 (30.4)	84.700 (48.6)	84.700 (57.7)	80.150 (63.2)	69.000 (67.3)	60.750 (70.5)	57.150 (73.0)	54.000 (75.3)	52.150 (77.1)		
40		70.500 (41.0)	70.500 (52.4)	70.500 (59.1)	61.300 (63.9)	54.000 (67.5)	50.600 (70.4)	48.300 (72.9)	45.850 (75.0)	38.000 (78.7)	
45		58.850 (31.7)	58.850 (46.7)	58.850 (54.7)	55.000 (60.3)	48.500 (64.4)	45.200 (67.7)	43.050 (76.6)	40.400 (72.8)	35.750 (77.0)	21.500 (79.3)
50		49.550 (17.2)	49.550 (40.2)	49.600 (50.1)	48.750 (56.6)	43.050 (61.3)	40.700 (64.9)	38.250 (68.1)	35.750 (70.6)	32.100 (75.2)	19.900 (77.9)
60			34.340 (22.2)	34.340 (39.4)	34.340 (48.5)	34.300 (54.6)	33.600 (59.2)	30.750 (63.2)	28.500 (66.2)	26.350 (71.7)	16.850 (74.9)
70				25.270 (24.6)	25.270 (39.1)	25.270 (47.2)	25.270 (53.0)	24.750 (57.9)	23.100 (61.5)	22.000 (68.1)	14.600 (71.9)
80					18.570 (26.6)	18.570 (38.6)	18.570 (46.3)	18.570 (52.3)	18.570 (56.5)	18.500 (64.3)	12.850 (68.8)
90						13.480 (27.6)	13.480 (38.5)	13.480 (46.1)	13.480 (51.2)	15.250 (60.4)	11.450 (65.6)
100							9.460 (28.8)	9.460 (39.0)	9.460 (45.4)	12.600 (56.3)	10.050 (62.4)
110							6.560 (12.1)	6.560 (30.3)	6.560 (38.8)	10.400 (52.0)	8.200 (59.0)
120								4.200 (17.2)	4.200 (30.8)	7.450 (47.3)	6.620 (55.5)
130									2.340 (19.3)	5.240 (42.2)	5.260 (51.8)
140										3.420 (36.5)	4.100 (47.9)
150										1.870 (29.6)	3.080 (43.7)
160											2.180 (39.1)
170											1.130 (34.0)
Mín. ángulo de boom (grados) de longitud indicada (sin carga)									1º	22º	32º
Máx. longitud del boom (ft.) en 0 grados ángulo del boom (sin carga)									141.0	170.0	192.0

A6-829-002924 & -002946B

Diagrama de Elevación

Modelo TM1400

140 TON

R140-A / R140-B

DIAGRAMA GANCHO ELEVACIÓN DEL BRAZO SIN CARGA

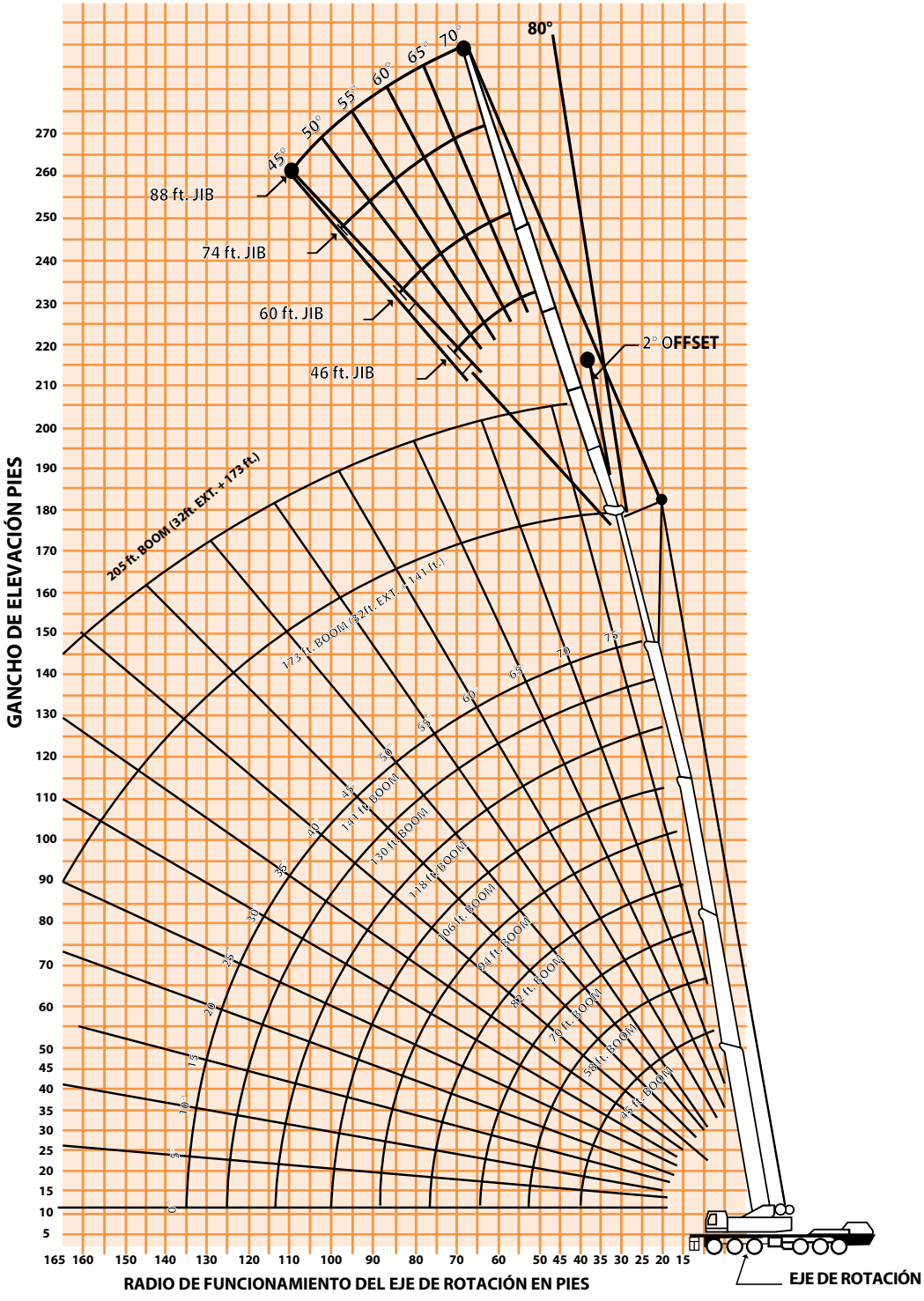

Dimensiones
Modelo TM1400

140 TON

R140-A / R140-B

ALTURA MÁXIMA	ANCHO MÁXIMO	EXP. ESTABILIZADOR	ESTABILIZADORES RANGO COMPLETO	LARGO MÁXIMO
4.00 mts	3.00 mts	2.06 mts	7.51 mts	14.70 mts

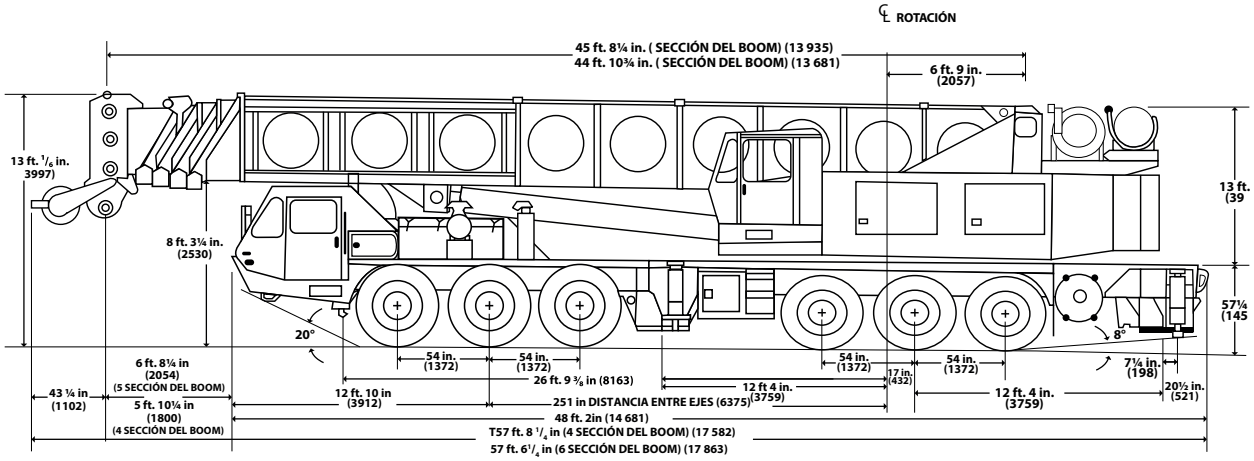

ESQUEMA ÁREA DE ELEVACIÓN

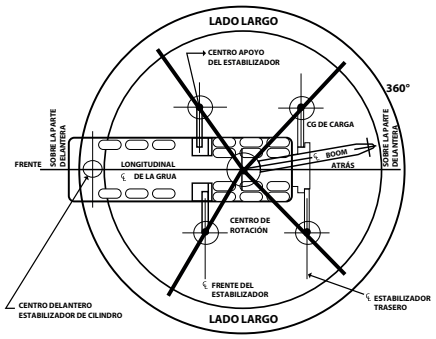

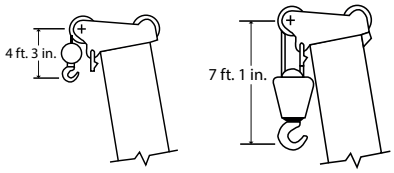

Grúas AT

Articulada

Capacidad de levantamiento • Diagramas • Dimensiones

Glosario

Boom = Brazo Hidráulico Telescópico
Jib = Plumín (brazo)
Main = Principal
Power Pin. Fly = Clavija de alimentación eléctrica
Offset = Desplazamiento
Winch = Malacate / Cabrestante

Unidades de medidas

cc = Centímetros cúbicos
ft = Pies
g = Grados
In = Pulgadas
kg = Kilogramos
kPa = Kilopascales
lb = Libras
m = Metros
mm = Milímetros
psi = Libras por pulgada cuadrada
ton = Toneladas